Personnalisées et frais.

KÜPPERSBUSCH APPAREILS FRAIS

Notre large gamme d'appareils de réfrigération s'intègre harmonieusement dans tous les paysages de cuisine et permet ainsi de toujours disposer d'une réserve d'ingrédients très frais. Tous les réfrigérateurs et congélateurs, ainsi que les caves à vin, se distinguent par leurs excellentes performances, leur qualité et leur précision de température, pour des performances de réfrigération professionnelles.

FRUITS&VEGETABLES
FISH&MEAT
BOTTLE ZONE

Design intérieur innovant .

Le design intérieur des réfrigérateurs et congélateurs Küppersbusch se montre sous ses plus beaux atours : les tiroirs sont en plastique haut de gamme avec des finitions chromées. Les clayettes de verre du compartiment réfrigéré sont également chacune pourvue d'un insert chromé. Les LED permettent aussi d'assurer un éclairage parfait et économe (en fonction du modèle).

Rangement des bouteilles peu encombrant : Grâce aux clayettes chromées pour bouteilles, les bouteilles de boissons peuvent être rangées dans l'appareil de réfrigération sans prendre trop de place.

Régulation électronique de la température : Grâce à la régulation électronique, la température choisie dans le réfrigérateur ou le congélateur est maintenue avec précision. L'affichage numérique de la température est clair et facile à utiliser.

BlueLight : Pour que les légumes restent frais longtemps, la lumière bleue Active Blue Light veille à ce que les fruits et légumes poursuivent la photosynthèse. Les tomates, par exemple, restent ainsi plus juteuses et pleines de vitamines.

FRAIS. RÉFRIGÉRATEURS ET CONGÉLATEURS.

K-SERIES.8

FKG 6875.1 **** NOUVEAU

- Retro-Design
- Réglage électronique de la température via touches sensitives
- DefrostMode
- FastFreezing
- Alarme sonore
- VarioShelves
- FreshBox
- Tiroirs congélation transparents
- Capacité effective 330 litres, dont
  Réfrigérateur 230 litres
  Congélateur 100 litres
- **Poignées inclus**

Caractéristiques techniques :

- Consommation énergétique annuelle 200 kW/h
- Capacité de congélation 8 kg/24 h
- Temps de conservation en cas de pann 10 h
- Dimensions de l'appareil L x H x P env. 605 × 1 901 × 68 mm
- Niveau sonore 37 dB

FKG 6875.1 S Design Retro noir mat **€ 1.649,-**

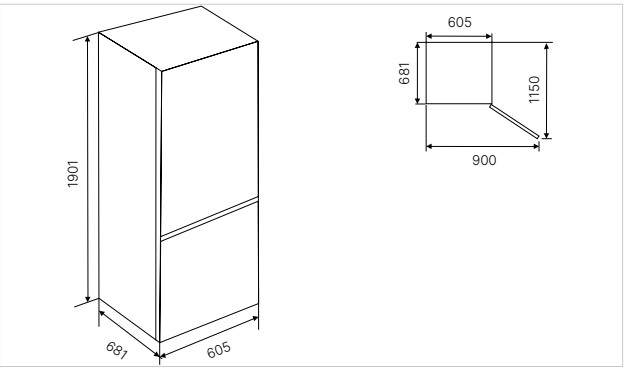

K-SERIES.8

FKG 9860.1 **** NOUVEAU

- French door réfrigérateur et congélateur
- Réglage électronique de la température via touches sensitives
- DefrostMode
- FastCooling / FastFreezing avec arrêt automatique
- Alarme sonore
- VarioShelves / VarioBoxes
- FreshBox
- Metal Cooling
- French Door - les tiroirs du congélateur peuvent être extraits séparément
- Capacité effective 516 litres, dont
  Réfrigérateur 347 litres
  Congélateur 169 litres
- **Poignées intégrées**

Caractéristiques techniques :

- Consommation énergétique annuelle 306 kW/h
- Capacité de congélation 12 kg/24 h
- Temps de conservation en cas de pann 15 h
- Dimensions de l'appareil L x H x P env. 833 × 1 898 × 653 mm
- Niveau sonore 35 dB

FKG 9860.1 S Design Noir **€ 2.799,-**

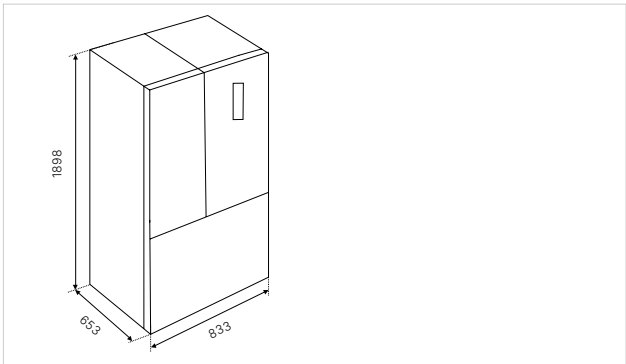

Des autres accessoires en option et plus des données techniques voir à la fin du catalogue.

FRAIS. RÉFRIGÉRATEURS ET CONGÉLATEURS.

K-SERIES.8

FKG 9850.0 **** NOUVEAU

- Side-by-Side réfrigérateur et congélateur
- Réglage électronique de la température via touches sensitives
- Affichage électronique de la température
- DefrostMode
- Holiday Function
- FastFreezing avec arrêt automatique
- Alarme sonore
- VarioShelves / VarioBoxes
- Twister IceMaker
- FreshBox
- MetalCooling
- Tiroirs congélation transparents
- Capacité effective 522 litres, dont
  Réfrigérateur 343 litres
  Congélateur 97 litres
  Réfrigérateur/congélateur variable 82 litres
- **Poignées intégrées**

Caractéristiques techniques :

- Consommation énergétique annuelle 319 kW/h
- Capacité de congélation 15 kg/24 h
- Temps de conservation en cas de pann 16 h
- Dimensions de l'appareil L x H x P env. 909 × 1 900 × 690 mm
- Niveau sonore 39 dB

FKG 9850.0 E Design inox look **€ 2.799,-**

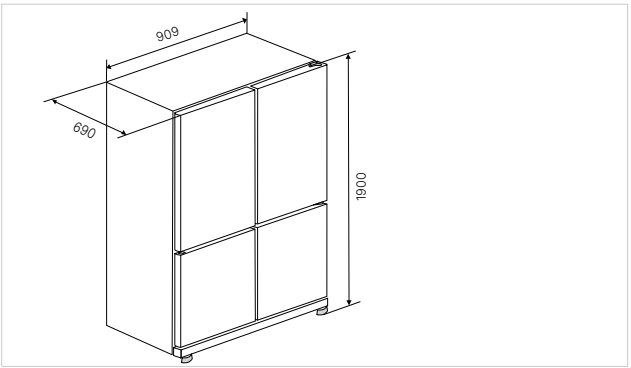

K-SERIES.8

FKG 9803.0 ****

- Side-by-Side réfrigérateur et congélateur
- Réglage électronique de la température via touches sensitives
- Affichage électronique de la température
- DefrostMode
- Holiday Function
- FastCooling / FastFreezing avec arrêt automatique
- Electronic refreshment centre - Glaçons, glace pilée, eau
- Espace-bar
- Alarme sonore
- VarioShelves / VarioBoxes
- FreshBox
- Tiroirs congélation transparents
- Capacité effective 516 litres, dont
  Réfrigérateur 334 litres
  Congélateur 182 litres
- Filtre à eau externe avec indication de remplacement
- Tuyau de raccordement à l'eau
- **Poignées inclus**

Caractéristiques techniques :

- Consommation énergétique annuelle 318 kW/h
- Capacité de congélation 14 kg/24 h
- Temps de conservation en cas de pann 6 h
- Dimensions de l'appareil L x H x P env. 897 × 1.765 × 761 mm
- Niveau sonore 41 dB

FKG 9803.0 E Design inox look **€ 2.899,-**

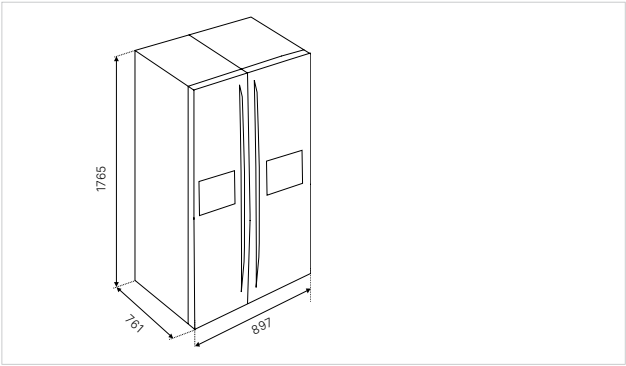

Des autres accessoires en option et plus des données techniques voir à la fin du catalogue.

FRAIS. RÉFRIGÉRATEURS ET CONGÉLATEURS.

K-SERIES.8

FKG 9801.0 **** NOUVEAU

- Side-by-Side réfrigérateur et congélateur
- Réglage électronique de la température via touches sensitives
- DefrostMode
- Fast Cooling / FastFreezing avec arrêt automatique
- Electronic refreshment centre : Glaçons, glace pilée, eau
- Alarme sonore
- VarioShelves / VarioBoxes
- FreshBox
- MetalCooling
- Tiroirs congélation transparents
- Capacité effective 513 litres, dont
  Réfrigérateur 344 litres
  Congélateur 169 litres
- Filtre à eau interne avec indication de remplacement
- Tuyau de raccordement à l'eau
- **Poignées inclus**

Caractéristiques techniques :

- Consommation énergétique annuelle 306 kW/h
- Capacité de congélation 12 kg/24 h
- Temps de conservation en cas de pann 7 h
- Dimensions de l'appareil L x H x P env. 900 × 1 770 × 660 mm
- Niveau sonore 39 dB

FKG 9801.0 E Design Inox **€ 2.699,-**

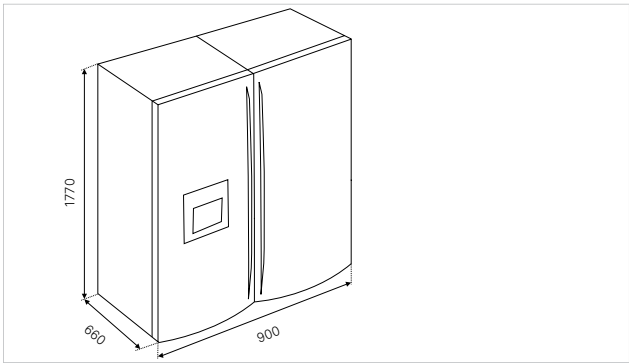

K-SERIES.5

FKG 7500.1 **** NOUVEAU

- Réglage électronique de la température via touches sensitives
- DefrostMode
- Holiday Function
- Fast Cooling / FastFreezing avec arrêt automatique
- Alarme sonore
- VarioShelves / VarioBoxes
- FreshBox
- Tiroirs congélation transparents
- Capacité effective 481 litres, dont
  Réfrigérateur 344 litres
  Congélateur 137 litres
- **Poignées inclus**

Caractéristiques techniques :

- Consommation énergétique annuelle 230 kW/h
- Capacité de congélation 8 kg/24 h
- Temps de conservation en cas de pann 14 h
- Dimensions de l'appareil L x H x P env. 700 × 1 920 × 712 mm
- Niveau sonore 41 dB

FKG 7500.1 E Design Inox **€ 1.949,-**

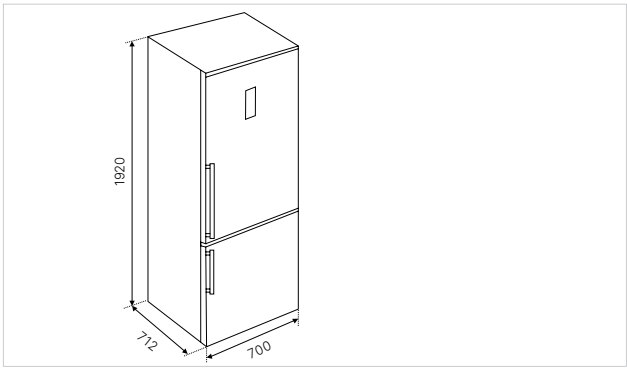

Des autres accessoires en option et plus des données techniques voir à la fin du catalogue.

FRAIS. RÉFRIGÉRATEURS ET CONGÉLATEURS.

K-SERIES.8

FKG 6800.0 **** NOUVEAU

- Réglage électronique de la température via touches sensitives
- Affichage électronique de la température
- DefrostMode
- Holiday Function
- FastCooling / FastFreezing avec arrêt automatique
- Alarme sonore
- VarioShelves / VarioBoxes
- Tiroirs congélation transparents
- Capacité effective 378 litres, dont
  Réfrigérateur 216 litres
  ChillerZone (0°C) 40 litres
  Congélateur 122 litres
- **Poignées intégrées**

Caractéristiques techniques :

- Consommation énergétique annuelle 177 kW/h
- Capacité de congélation 7,5 kg/24 h
- Temps de conservation en cas de panne 15 h
- Dimensions de l'appareil L x H x P env. 595 × 2.010 × 660 mm
- Niveau sonore 38 dB

FKG 6800.0 E Facade Inox, côtés laqués **€ 1.779,-**

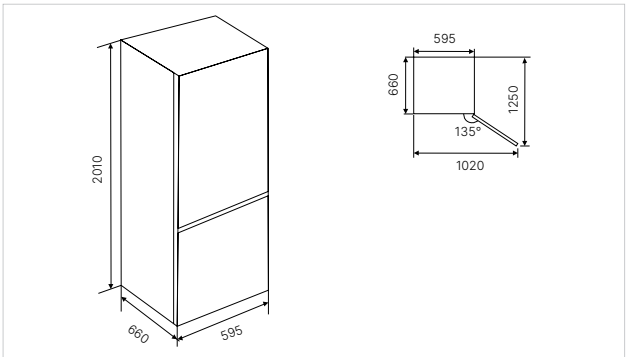

K-SERIES.5

FKG 6580.0 **** NOUVEAU

- Réglage électronique de la température via touches s ensitives
- Affichage électronique de la température
- DefrostMode
- Holiday Function
- Fast Cooling / FastFreezing avec arrêt automatique
- Alarme sonore
- VarioShelves / VarioBoxes
- FreshBox
- Tiroirs congélation transparents
- Capacité effective 360 litres, dont
  Réfrigérateur 266 litres
  Congélateur 94 litres
- **Poignées intégrées**

Caractéristiques techniques :

- Consommation énergétique annuelle 200 kW/h
- Capacité de congélation 8 kg/24 h
- Temps de conservation en cas de panne 10 h
- Dimensions de l'appareil L x H x P env. 595 × 2 010 × 650 mm
- Niveau sonore 37 dB

FKG 6580.0 E Facade Inox, côtés laqués **€ 1.899,-**

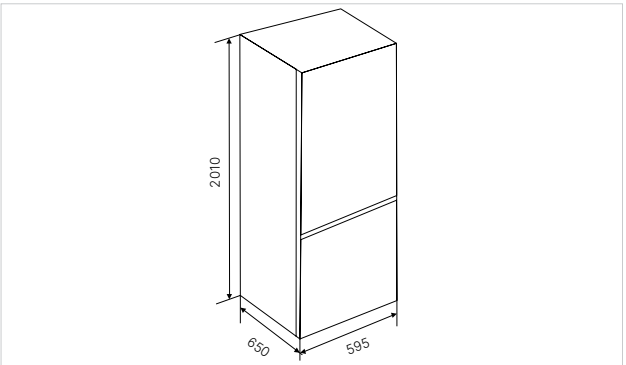

Des autres accessoires en option et plus des données techniques voir à la fin du catalogue.

FRAIS. RÉFRIGÉRATEURS ET CONGÉLATEURS.
K-SERIES.5

FKG 6500.0 ****

- Réglage électronique de la température via touches sensitives
- DefrostMode
- FastCooling avec arrêt automatique
- VarioShelves / VarioBoxes
- Tiroirs congélation transparents
- Capacité effective 330 litres, dont
  Réfrigérateur 247 litres
  Congélateur 83 litres
- **Poignées inclus**

Caractéristiques techniques :
- Consommation énergétique annuelle 231 kW/h
- Capacité de congélation 4 kg/24 h
- Temps de conservation en cas de pann 9 h
- Dimensions de l'appareil L x H x P env. 595 × 2.010 × 635 mm
- Niveau sonore 43 dB
- Pour plus d'informations, voir les données techniques

FKG 6500.0 E Design inox **€ 1.399,-**

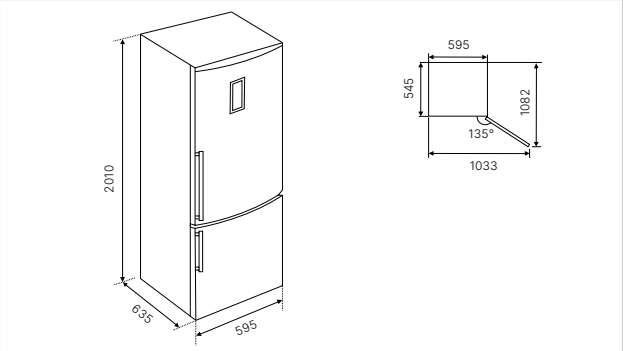

Des autres accessoires en option et plus des données techniques voir à la fin du catalogue.

FRAIS. CAVES À VIN. INTÉGRÉE.
K-SERIES.8

Illustration avec poignée inox

FWK 4800.0

- Réglage électronique de la température via boutons
- Affichage électronique de la température
- Capacité jusqu'à 79 bouteilles (bouteille bordelaise de 0,75 l)
- 8 clayettes en bois amovibles
- 1 clayette à 45° pour présentation
- Porte en verre noire avec protection anti UV
- 2 zones de température réglables (avec séparateur) de 5°C à 18°C
- Éclairage intérieur à LED (2 LED de 0,2 W par zone de température)
- Distribution du froid par ventilation
- Alarme sonore
- Sens d'ouverture de la porte modifiable
- Réservoir d'eau inclus pour plus d'humidité
- Possibilité de limiter l'angle d'ouverture de la porte à 90°
- **Poignée exclusives (voir accessoires en option)**

Caractéristiques techniques :

- Consommation énergétique annuelle	170 kWh
- Dimensions de l'appareil (avec poignée)	L x H x P env. 594 × 1230 × 555 mm
- Dimensions de niche	L x H x P env. 560 × 1222 × 550 mm
- Niveau sonore	39 dB

Accessoires grepen:

- Design inox	Acc. n° DK 8801	€ 107,-
- Design Black Chrome	Acc. n° DK 8802	€ 165,-
- Design Silver Chrome	Acc. n° DK 8803	€ 165,-
- Design Gold	Acc. n° DK 8804	€ 195,-
- Design Black Velvet	Acc. n° DK 8805	€ 72,-
- Design Copper	Acc. n° DK 8807	€ 195,-

FWK 4800.0 S Design verre noir **€ 2.699,-**

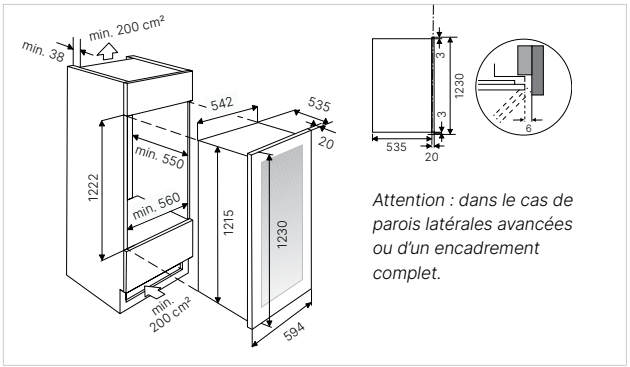

Attention : dans le cas de parois latérales avancées ou d'un encadrement complet.

FRAIS. CAVES À VIN. ENCASTRABLE.
K-SERIES.8

Illustration avec poignée inox

FWK 2800.0

- Réglage électronique de la température via boutons
- Affichage électronique de la température
- Capacité jusqu'à 52 bouteilles (bouteille bordelaise de 0,75 l)
- 4 clayettes en bois amovibles
- 1 clayette à 45° pour présentation
- Porte en verre noire avec protection anti UV
- 2 zones de température réglables (avec séparateur) de 5°C à 18°C
- Éclairage intérieur à LED (2 LED de 0,2 W par zone de température)
- Distribution du froid par ventilation
- Alarme sonore
- Sens d'ouverture de la porte modifiable
- Réservoir d'eau inclus pour plus d'humidité
- Possibilité de limiter l'angle d'ouverture de la porte à 90°
- **Poignée exclusives (voir accessoires en option)**

Caractéristiques techniques :

- Consommation énergétique annuelle	162 kWh
- Dimensions de l'appareil (avec poignée)	L x H x P env. 594 × 887 × 555 mm
- Dimensions de niche	L x H x P env. 560 × 878 × 550 mm
- Niveau sonore	38 dB

Accessoires grepen:

- Design inox	Acc. n° DK 8801	€ 107,-
- Design Black Chrome	Acc. n° DK 8802	€ 165,-
- Design Silver Chrome	Acc. n° DK 8803	€ 165,-
- Design Gold	Acc. n° DK 8804	€ 195,-
- Design Black Velvet	Acc. n° DK 8805	€ 72,-
- Design Copper	Acc. n° DK 8807	€ 195,-

FWK 2800.0 S Design verre noir **€ 1.989,-**

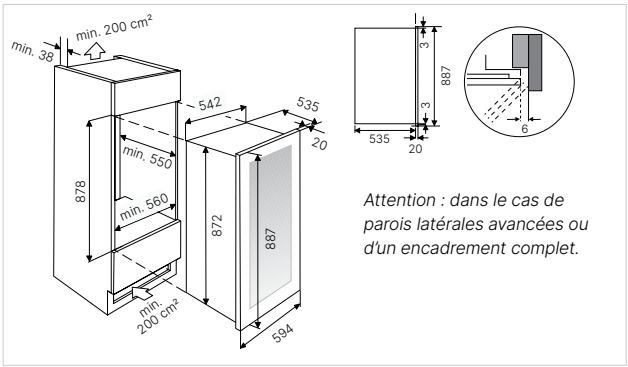

Attention : dans le cas de parois latérales avancées ou d'un encadrement complet.

FRAIS. CAVES À VIN. INTÉGRÉE.

K-SERIES.8

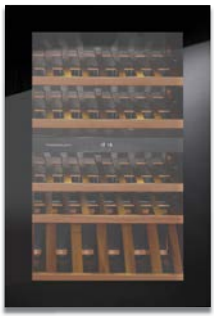

88 cm NICHE | G ENERGY | C NOISE | LED | TOUCH TO OPEN

FWK 2852.0 NOUVEAU

- Réglage électronique de la température via boutons
- Affichage électronique de la température
- Capacité jusqu'à 52 bouteilles (bouteille bordelaise de 0,75 l)
- 4 clayettes en bois amovibles
- 1 présentateur de vin
- Porte en verre noire avec protection anti UV
- 2 zones de température réglables (avec séparateur) de 5°C - 18°C*
- Éclairage intérieur à LED (2 LED de 0,2 W par zone de température)
- Distribution du froid par ventilation
- Alarme sonore
- Réservoir d'eau inclus pour plus d'humidité

Caractéristiques techniques :

- Consommation énergétique annuelle	162 kWh
- Dimensions de l'appareil L x H x P env.	594 × 887 × 555 mm
- Dimensions de niche L x H x P env.	560 × 878 × 550 mm
- Niveau sonore	38 dB

** La zone haute doit être réglée plus froide que la zone basse.*

Disponible à partir du 11/23

FWK 2852.0 S Design noir **€ 2.449,-**

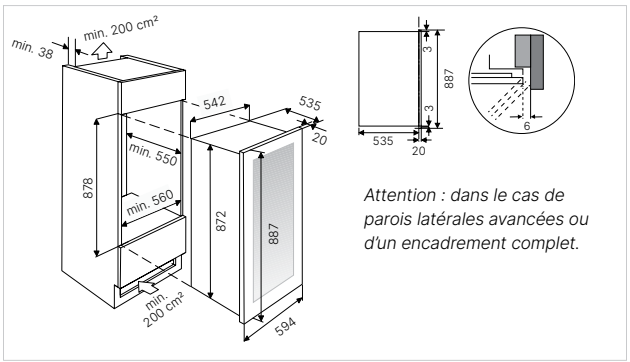

K-SERIES.8

60 cm NICHE | F ENERGY | C NOISE | LED | TOUCH TO OPEN

FWK 6862.0 NOUVEAU

- Réglage électronique de la température via boutons
- Affichage électronique de la température
- Capacité jusqu'à 30 bouteilles (bouteille bordelaise de 0,75 l)
- 3 étagères en bois, extractibles sur des rails télescopiques
- Porte en verre noire avec protection anti UV
- 2 zones de température réglables (avec séparateur) haut 5°C - 12°C, en bas 12°C - 20°C
- Éclairage intérieur à LED (2 LED de 0,2 W par zone de température)
- Distribution du froid par ventilation
- Alarme sonore
- Réservoir d'eau inclus pour plus d'humidité

Caractéristiques techniques :

- Consommation énergétique annuelle	101 kWh
- Dimensions de l'appareil L x H x P env.	590 × 595 × 560 mm
- Dimensions de niche L x H x P env.	550 × 590 × 550 mm
- Niveau sonore	38 dB

Disponible à partir du 11/23

FWK 6862.0 S Design noir **€ 2.299,-**

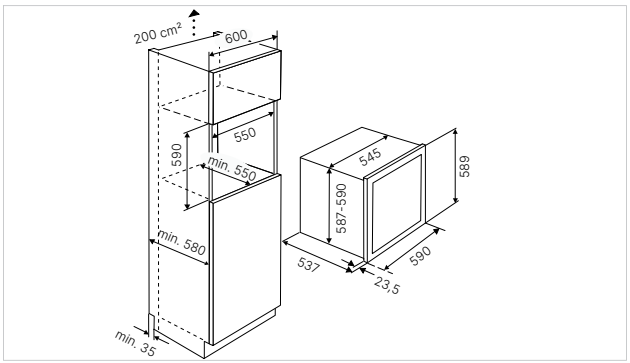

Des autres accessoires en option et plus des données techniques voir à la fin du catalogue.

FRAIS. CAVES À VIN. ENCASTRABLE.

K-SERIES.8

82-87cm NICHE | F ENERGY | C NOISE | LED

FWKU 1851.0 NOUVEAU

- Réglage électronique de la température via boutons
- Affichage électronique vertical de la température
- Capacité jusqu'à 46 bouteilles (bouteille bordelaise de 0,75 l)
- 5 étagères en bois, extractibles sur des rails télescopiques
- Porte en verre noire avec protection anti UV
- 2 zones de température : 5°C - 20°C
- Éclairage intérieur à LED (2 LED de 0,2 W par zone de température)
- Alarme sonore
- Sens d'ouverture de la porte modifiable
- Réservoir d'eau inclus pour plus d'humidité
- Montage sous plan possible, grille d'aération avant démontable

Caractéristiques techniques :

- Consommation énergétique annuelle 99 kWh
- Dimensions de l'appareil
  L x H x P env. 595 × 815-885 × 570 mm
- Dimensions de niche
  L x H x P env. 600 x min. 820 × 575 mm
- Niveau sonore 38 dB

Disponible à partir du 11/23

FWKU 1851.0 S Design noir **€ 2.099,-**

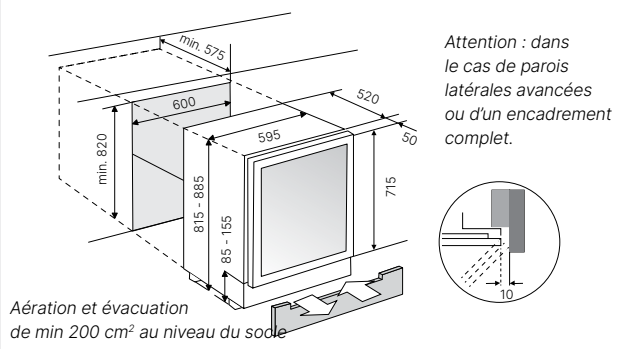

K-SERIES.5

82-87cm NICHE | F ENERGY | C NOISE | LED

FWKU 1531.0 NOUVEAU

- Réglage électronique de la température via boutons
- Affichage électronique de la température
- Capacité jusqu'à 17 bouteilles (bouteille bordelaise de 0,75 l)
- 5 clayettes en bois amovibles
- Porte en verre noire avec protection anti UV
- 2 zones de température :
  Étage supérieur 5°C - 12°C,
  Étage inférieur 12°C - 20°C
- Éclairage intérieur à LED (2 LED de 0,2 W par zone de température)
- Alarme sonore
- Sens d'ouverture de la porte modifiable
- Montage sous plan possible, grille d'aération avant démontable

Caractéristiques techniques :

- Consommation énergétique annuelle 96 kWh
- Dimensions de l'appareil
  L x H x P env. 295 × 815-885 × 570 mm
- Dimensions de niche
  L x H x P env. 300 x min. 820 × 575 mm
- Niveau sonore 38 dB

Disponible à partir du 11/23

FWKU 1531.0 S Design noir **€ 1.299,-**

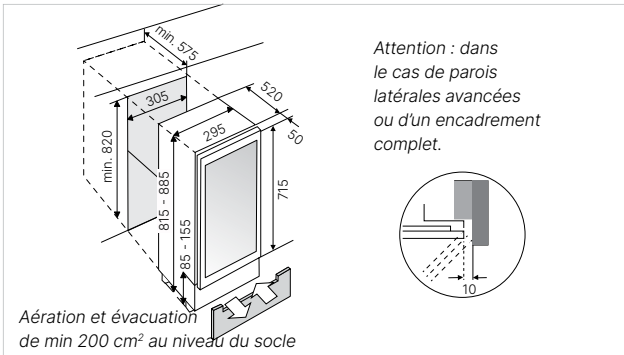

Des autres accessoires en option et plus des données techniques voir à la fin du catalogue.

Kühlbusch

FRAIS. RÉFRIGÉRATEURS ET CONGÉLATEURS. FRAIS ZONE.

K-SERIES.8

FKGF 9855.0 **** NOUVEAU

- Réglage électronique de la température via touches sensitives
- Affichage électronique de la température
- SilverLine Design
- Holiday Function
- FastCooling / FastFreezing avec arrêt automatique
- Panneau arrière à LED
- Defrost Mode / Eco Mode
- Alarme sonore
- VarioShelves / VarioBoxes
- Porte-bouteilles chromé
- Tiroirs congélation transparents
- Capacité effective 341 litres, dont
  Réfrigérateur 222 litres
  ChillerZone (0°C) 35 litres
  Congélateur 84 litres
- Sens d'ouverture de la porte modifiable

Caractéristiques techniques :

- Consommation énergétique annuelle 250 kWh
- Capacité de congélation 4,0 kg/24 h
- Temps de conservation en cas de panne 10 h
- Dimensions de l'appareil L x H x P env. 690 × 1 973 × 550 mm
- Dimensions de découpe L x H x P env. 712 × 1.942 × 560 mm
- Niveau sonore 41 db

Disponible à partir du 11/23

FKGF 9855.0i Porte pantographe **€ 2.399,-**

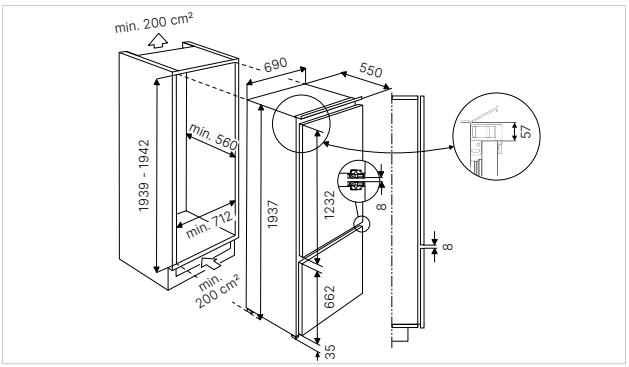

K-SERIES.8

FKGF 9850.0 **** NOUVEAU

- Réglage électronique de la température via touches sensitives
- Affichage électronique de la température
- SilverLine Design
- Holiday Function
- FastCooling / FastFreezing avec arrêt automatique
- Panneau arrière à LED
- Defrost Mode / Eco Mode
- Alarme sonore
- VarioShelves / VarioBoxes
- Porte-bouteilles chromé
- Tiroirs congélation transparents
- Capacité effective 267 litres, dont
  Réfrigérateur 174 litres
  ChillerZone (0°C) 26 litres
  Congélateur 67 litres
- Sens d'ouverture de la porte modifiable

Caractéristiques techniques :

- Consommation énergétique annuelle 232 kWh
- Capacité de congélation 3,0 kg/24 h
- Temps de conservation en cas de panne 10 h
- Dimensions de l'appareil L x H x P env. 540 × 1 973 × 550 mm
- Dimensions de découpe L x H x P env. 560 × 1.942 × 560 mm
- Niveau sonore 41 db

Disponible à partir du 11/23

FKGF 9850.0i Porte pantographe **€ 2.299,-**

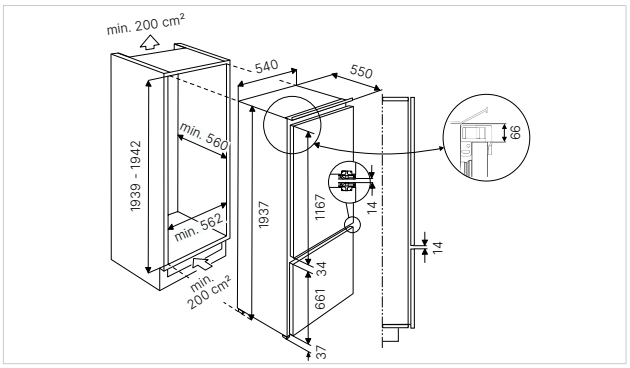

Des autres accessoires en option et plus des données techniques voir à la fin du catalogue.

FRAIS. RÉFRIGÉRATEURS.
K-SERIES.8

Idéal en combinaison avec FG 8840.0i (voir à droite) pour une solution side by side pratique.

FK 8840.1

- Réglage électronique de la température via touches sensitives
- Affichage électronique de la température
- SilverLine Design
- Holiday Function
- Defrost Mode
- Alarme sonore
- VarioShelves / VarioBoxes
- Porte-bouteilles chromé
- FreshBox
- Capacité effective 309 litres
- Sens d'ouverture de la porte modifiable

Caractéristiques techniques :

- Consommation énergétique annuelle 114 kWh
- Dimensions de l'appareil L x H x P env. 540 × 1 775 × 545 mm
- Dimensions de niche L x H x P env. 560 × 1 788 × 555 mm
- Niveau sonore 36 dB

Disponible à partir du 01/24

FK 8840.1i Porte pantographe **€ 1.699,-**

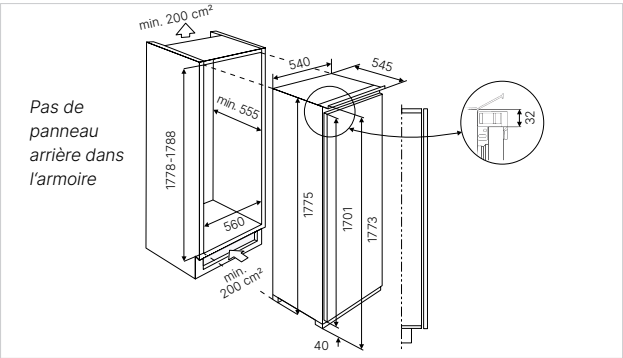

FRAIS. CONGÉLATEURS.
K-SERIES.8

Idéal en combinaison avec FK 8840.0i (voir à gauche) pour une solution side by side pratique.

FG 8840.1 ****

- Réglage électronique de la température via touches sensitives
- Affichage électronique de la température
- FastFreezing avec arrêt automatique
- Alarme sonore
- IceBank
- Tiroirs congélation transparents
- Capacité effective 220 litres
- Sens d'ouverture de la porte modifiable

Caractéristiques techniques :

- Consommation énergétique annuelle 239 kWh
- Capacité de congélation 10 kg/24 h
- Temps de conservation en cas de panne 13 h
- Dimensions de l'appareil L x H x P env. 540 × 1 775 × 545 mm
- Dimensions de niche L x H x P env. 560 × 1 788 × 555 mm
- Niveau sonore 39 dB

Disponible à partir du 01/24

FG 8840.1i Porte pantographe **€ 1.799,-**

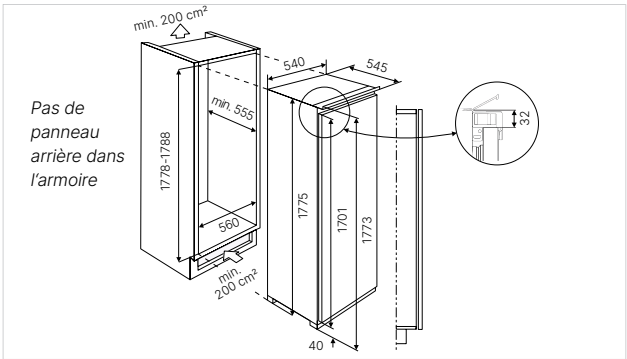

Des autres accessoires en option et plus des données techniques voir à la fin du catalogue.

FRAIS. RÉFRIGÉRATEURS ET CONGÉLATEURS. FRAIS ZONE.

K-SERIES.8

178 cm NICHE | E ENERGY | C NOISE | FD | NO FROST | CHILL | LED

FKGF 8851.0 **** NOUVEAU

- Réglage électronique de la température via touches sensitives
- Affichage électronique de la température
- SilverLine Design
- Holiday Function
- FastCooling / FastFreezing avec arrêt automatique
- Metallic Backwall
- Defrost Mode / Eco Mode
- Alarme sonore
- VarioShelves / VarioBoxes
- Etagère à bouteilles en bois
- Tiroirs congélation transparents
- Capacité effective 244 litres, dont
  Réfrigérateur 151 litres
  ChillerZone (0°C) 26 litres
  Congélateur 67 litres
- Sens d'ouverture de la porte modifiable

Caractéristiques techniques :

- Consommation énergétique annuelle 234 kWh
- Capacité de congélation 3,0 kg/24 h
- Temps de conservation en cas de panne 11 h
- Dimensions de l'appareil L x H x P env. 540 × 1 769 × 550 mm
- Dimensions de découpe L x H x P env. 562 x min. 1 771 × 560 mm
- Niveau sonore 41 db

Disponible à partir du 11/23

FKGF 8851.0i Porte pantographe **€ 1.999,-**

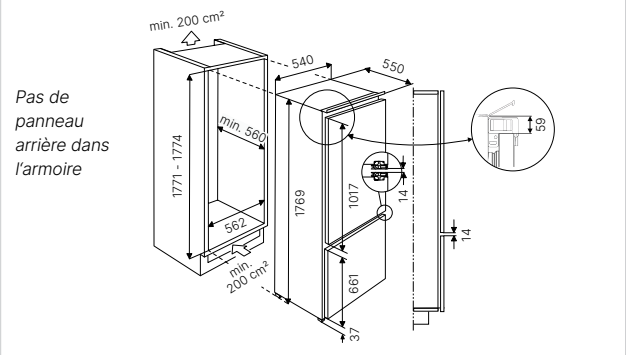

K-SERIES.8

178 cm NICHE | E ENERGY | C NOISE | FD | ÖKO FRESH + | NO FROST | BLUE LIGHT | LED

FKGF 8860.0 ****

- Réglage électronique de la température via touches sensitives
- Affichage électronique de la température
- Compresseur inverter
- SilverLine Design
- FastCooling / FastFreezing avec arrêt automatique
- Defrost Mode / Eco Mode
- Alarme sonore
- VarioShelves / VarioBoxes
- Porte-bouteilles chromé
- IceBank
- Tiroirs congélation transparents
- Capacité effective 254 litres, dont
  Réfrigérateur 185 litres
  Congélateur 69 litres
- Sens d'ouverture de la porte modifiable

Caractéristiques techniques :

- Consommation énergétique annuelle 224 kWh
- Capacité de congélation 3,2 kg/24 h
- Temps de conservation en cas de panne 13 h
- Dimensions de l'appareil L x H x P env. 540 × 1 775 × 545 mm
- Dimensions de découpe L x H x P env. 560 × 1 788 × 555 mm
- Niveau sonore 38 db

FKGF 8860.0i Porte pantographe **€ 1.929,-**

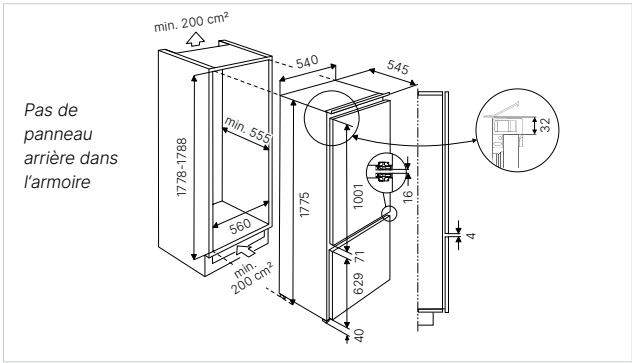

Des autres accessoires en option et plus des données techniques voir à la fin du catalogue.

FRAIS. RÉFRIGÉRATEURS ET CONGÉLATEURS.

K-SERIES.5

178 cm NICHE | E ENERGY | C NOISE | FD | NO FROST | BLUE LIGHT | LED

FKG 8540.0 ****

- Réglage électronique de la température via touches sensitives
- Affichage électronique de la tempéraure
- Compresseur inverter
- SilverLine Design
- FastCooling / FastFreezing avec arrêt automatique
- Defrost Mode
- Alarme sonore
- VarioShelves / VarioBoxes
- Porte-bouteilles chromé
- FreshBox
- IceBank
- Tiroirs congélation transparents
- Capacité effective 262 litres, dont
  Réfrigérateur 193 litres
  Congélateur 69 litres
- Sens d'ouverture de la porte modifiable

Caractéristiques techniques :

- Consommation énergétique annuelle 224 kW/h
- Capacité de congélation 3,2 kg/24 h
- Temps de conservation en cas de panne 13 h
- Dimensions de l'appareil L x H x P env. 540 × 1 775 × 545 mm
- Dimensions de niche L x H x P env. 560 × 1 788 × 555 mm
- Niveau sonore 38 db

FKG 8540.0i Porte pantographe **€ 1.659,-**

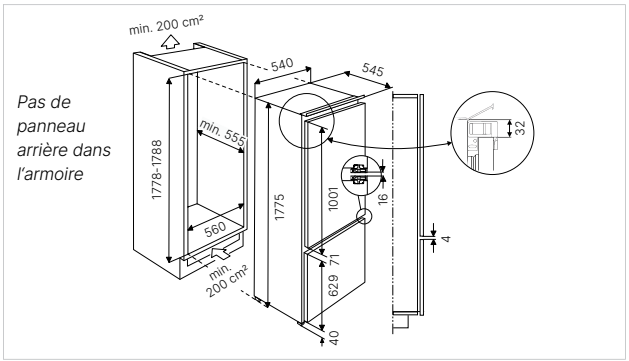

K-SERIES.5

178 cm NICHE | E ENERGY | B NOISE | SR | LED

FKG 8340.0 ****

- Réglage électronique de la température via touches sensitives
- SilverLine Design
- FastCooling avec arrêt automatique
- Defrost Mode
- Alarme sonore
- VarioShelves / VarioBoxes
- Porte-bouteilles chromé
- Tiroirs congélation transparents
- Capacité effective 271 litres, dont
  Réfrigérateur 193 litres
  Congélateur 78 litres
- Sens d'ouverture de la porte modifiable

Caractéristiques techniques :

- Consommation énergétique annuelle 225 kW/h
- Capacité de congélation 3,6 kg/24 h
- Temps de conservation en cas de panne 20 h
- Dimensions de l'appareil L x H x P env. 540 × 1 775 × 545 mm
- Dimensions de niche L x H x P env. 560 × 1 788 × 555 mm
- Niveau sonore 35 db

FKG 8340.0i Porte à glissière **€ 1.099,-**

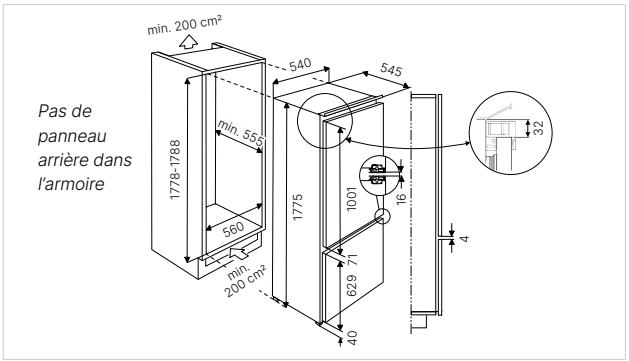

Des autres accessoires en option et plus des données techniques voir à la fin du catalogue.

K-SERIES.5

122 cm NICHE | E ENERGY | B NOISE | SR | LED

FK 4545.1 ****

- Réglage manuelle de la température via bouton rotatif
- SilverLine Design
- Defrost Mode
- VarioShelves / VarioBoxes
- Capacité effective 175 litres, dont
  Réfrigérateur 156 litres
  Congélateur 19 litres
- Sens d'ouverture de la porte modifiable

Caractéristiques techniques :

- Consommation énergétique annuelle 150 kWh
- Capacité de congélation 2 kg/24 h
- Temps de conservation en cas de panne 16 h
- Dimensions de l'appareil L x H x P env. 540 × 1 215 × 545 mm
- Dimensions de niche L x H x P env. 560 × 1 228 × 555 mm
- Niveau sonore 35 db

Disponible à partir du 01/24

FK 4545.1i Porte à glissière **€ 929,-**

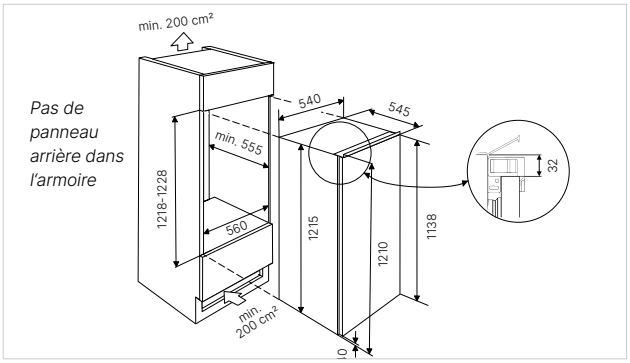

122 cm NICHE | E ENERGY | B NOISE | SR | LED

FK 4540.1

- Réglage manuelle de la température via bouton rotatif
- SilverLine Design
- Defrost Mode
- VarioShelves / VarioBoxes
- Porte-bouteilles chromé
- Capacité effective 198 litres
- Sens d'ouverture de la porte modifiable

Caractéristiques techniques :

- Consommation énergétique annuelle 100 kWh
- Dimensions de l'appareil L x H x P env. 540 × 1 215 × 545 mm
- Dimensions de niche L x H x P env. 560 × 1 228 × 555 mm
- Niveau sonore 35 db

Disponible à partir du 01/24

FK 4540.1i Porte à glissière **€ 899,-**

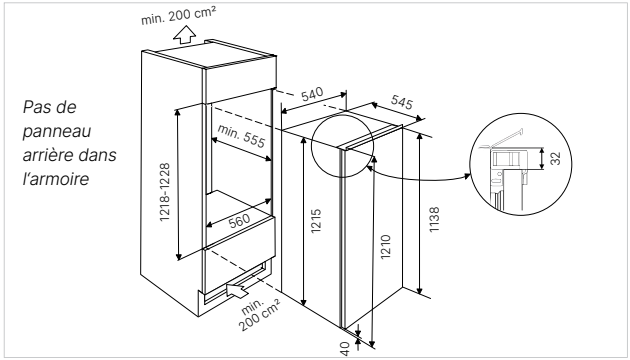

Des autres accessoires en option et plus des données techniques voir à la fin du catalogue.

FRAIS. RÉFRIGÉRATEURS.
K-SERIES.5

88 cm NICHE | E ENERGY | B NOISE | SR | LED

FK 2545.0 ****

- Réglage manuelle de la température via bouton rotatif
- Defrost Mode
- VarioShelves / VarioBoxes
- Capacité effective 110 litres
  dont
  Réfrigérateur 97 litres
  Congélateur 13 litres
- Sens d'ouverture de la porte modifiable

Caractéristiques techniques :
- Consommation énergétique annuelle 141 kWh
- Capacité de congélation 2,6 kg/24 h
- Temps de conservation en cas de panne 9 h
- Dimensions de l'appareil L x H x P env. 540 × 866 × 548 mm
- Dimensions de niche L x H x P env. 560 × 880 × 555 mm
- Niveau sonore 34 db

FK 2545.0i Porte à glissière **€ 799,-**

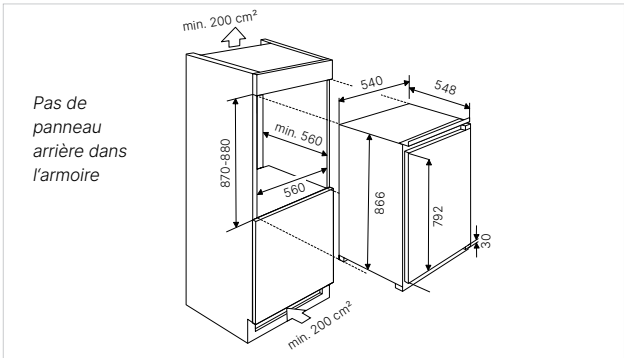

FRAIS. RÉFRIGÉRATEURS.
K-SERIES.5

88 cm NICHE | E ENERGY | A NOISE | SR | LED

FK 2540.0

- Réglage manuelle de la température via bouton rotatif
- Defrost Mode
- VarioShelves / VarioBoxes
- Capacité effective 126 litres
- Sens d'ouverture de la porte modifiable

Caractéristiques techniques :
- Consommation énergétique annuelle 92 kWh
- Dimensions de l'appareil L x H x P env. 540 × 866 × 548 mm
- Dimensions de niche L x H x P env. 560 × 880 × 555 mm
- Niveau sonore 29 dB

FK 2540.0i Porte à glissière **€ 799,-**

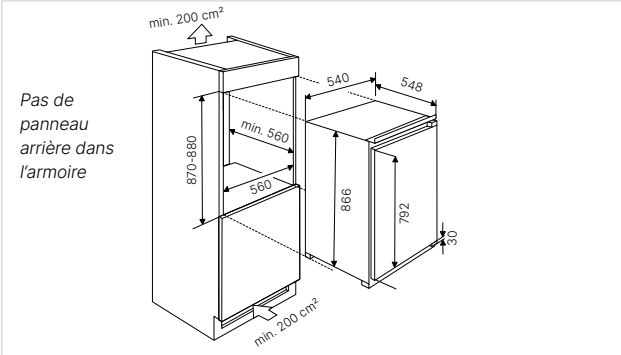

Des autres accessoires en option et plus des données techniques voir à la fin du catalogue.

FRAIS. RÉFRIGÉRATEURS. SOUS-PLAN.
K-SERIES.5

82 cm NICHE | E ENERGY | B NOISE | FD | LED

FKU 1540.0

- Réglage manuelle de la température via bouton rotatif
- Defrost Mode
- VarioShelves / VarioBoxes
- Capacité effective 128 litres
- Sens d'ouverture de la porte modifiable
- Possibilité de limiter l'angle d'ouverture de la porte à 90°
- Aération et évacuation socle

Caractéristiques techniques :

- Consommation énergétique annuelle 92 kWh
- Dimensions de l'appareil L x H x P env. 595 × 818 × 545 mm
- Dimensions de niche L x H x P env. 600 × 820 × 575 mm
- Niveau sonore 35 db

FKU 1500.1i Porte pantographe **€ 969,-**

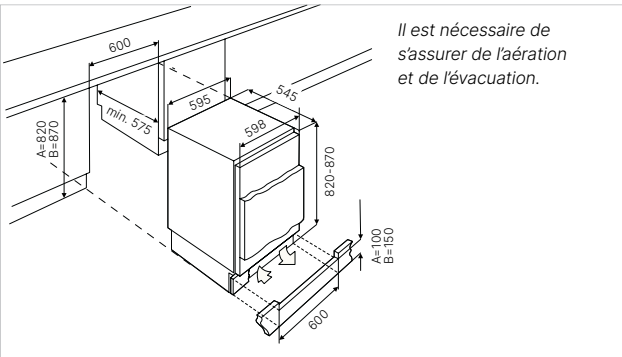

Des autres accessoires en option et plus des données techniques voir à la fin du catalogue.

CARACTÉRISTIQUES TECHNIQUES. HOTTES.

	Downdraft	Intégrées. Hottes de plafond	Îlot	
Variantes de design	**DD 9840.0**	**DDL 9830.0**	**DI 3800.0**	**DI 9340.0**
Inox				•
Verre et inox	•		•	
Noir			•	
BlackMatt				
Gris				
Blanc		•	•	
Individual			•	
Classes d'efficacité énergétique				
Classe d'efficacité / Consommation énergétique annuelle en kWh	A / 58	A ++ / 34	A / 45	A+ / 43
Classe d'efficacité d'évacuation	A	A	A	A
Classe d'efficacité d'éclairage	A	A	A	A
Classe d'efficacité de filtration des graisses en %	D / 65	C / 77	A / 95	C / 75
Équipement				
Touches sensorielles / boutons	• / -			
Puissance intensive	•	•	•	•
Arrêt différé	•	•	•	
LED	1	4	2	4
K-Connect				
Affichage digital		• sur la TC	• sur la TC	
Aspiration latérale	•	•		
Télécommande		•	•	
Indication de saturation du filtre à graisse / à charbon	• / •	• / -	• / •	
Nombre de filtres métalliques	2	2	1	3
Caractéristiques techniques				
Débit en m³/ h / dB min.	160 / 40	317 / 50	115 / 50	300 / 52
max.	430 / 60	634 / 67	525 / 72	580 / 66
int.	700 / 70	808 / 74	771 / 78	700 / 69
Puissance totale en W	277	227	286	274
Tension en V	220 - 240	220 - 240	220 - 240	220 - 240
Fréquence en Hz	50 - 60	50 - 60	50	50 - 60
Longueur du câble d'alimentation en mètres	1	1,5	1	1
Distance minimum par rapport aux tables de cuisson électriques		650	650	650
Distance minimum par rapport aux tables de cuisson à gaz		1600	750	750
Diamètre du raccord d'évacuation en mm	150	150		150
Dimensions (dimensions en mm)				
Largeur	880	900	350	900
Hauteur min.	657	214	600	940
Hauteur max.	1063		2150	1260
Profondeur	370	600	350	600

CARACTÉRISTIQUES TECHNIQUES. HOTTES.

	Box							
Variantes de design	**DW 9880.0**	**DW 8550.0**	**DW 8540.0**	**DW 8500.1**	**DW 9500.0**	**DW 9350.0**	**DW 9340.1**	**DW 6340.1**
Inox							•	•
Verre et inox	•			•		•		
Noir	•		•	•	•			
BlackMatt		•						
Gris	•							
Blanc								
Individual	•				•			
Classes d'efficacité énergétique								
Classe d'efficacité / Consommation énergétique annuelle en kWh	A+++ / 24	A+ / 40	A / 39	A+ / 44	A+ / 31	A / 56	A+ / 42	A+ / 42
Classe d'efficacité d'évacuation	A	A	A	A	A	A	A	A
Classe d'efficacité d'éclairage	A	A	B	A	A	A	A	A
Classe d'efficacité de filtration des graisses en %	C / 75	C / 76	D / 65	B / 85	A / 98	A / 98	C / 76	C / 76
Équipement								
Touches sensorielles / boutons	• / -	• / -	• / -	• / -	• / -	- / •		
Puissance intensive	•	•	•	•	•	•	•	•
Arrêt différé	•	•	•	•	•	•	•	•
LED	1	2	2	2	1 x	1	2	2
K-Connect	•							
Affichage digital	•	•	•		•	•		
Aspiration latérale	•	•	•	•				
Télécommande								
Indication de saturation du filtre à graisse / à charbon	• / •	• / •	• / •		• / •	• / •		
Nombre de filtres métalliques	2	1	2	2	3	3	3	2
Caractéristiques techniques								
Débit en m³/ h / dB min.	210 / 39	232 / 47	190 / 52	300 / 48	371 / 38	306 / 54	280 / 50	280 / 50
max.	625 / 65	411 / 60	400 / 67	620 / 63	650 / 59	586 / 68	600 / 65	600 / 65
int.	920 / 72	726 / 71	570 / 73	770 / 68	764 / 66	740 / 72	750 / 69	750 / 69
Puissance totale en W	172	284	127	252	172	280	272	272
Tension en V	220-240	230	220-240	220 - 240	220-240	220-240	220-240	220-240
Fréquence en Hz	50	50/60	50-60	50-60	50	50	50	50
Longueur du câble d'alimentation en mètres	1	1	1	1	1	1	1	1
Distance minimum par rapport aux tables de cuisson électriques	300	450	450	450	650	650	650	650
Distance minimum par rapport aux tables de cuisson à gaz	350	450	450	450	750	750	750	750
Diamètre du raccord d'évacuation en mm	150	150	150	150	150	150	150	150
Dimensions (dimensions en mm)								
Largeur	897	797	800	800	900	900	900	600
Hauteur min.	1.001	868	450*	832	670	670	730	730
Hauteur max.	1.331	1.198		1032	1000	1000	1000	1000
Profondeur	450	423	225	378	480	480	460	460

**Hauteur du panneau de hotte. **Hauteur totale de la hotte avec accessoire en option « set cheminée », voir page produit*

CARACTÉRISTIQUES TECHNIQUES. HOTTES.

	Tiroir					Intégré. Groupes d'aspiration			
Variantes de design	**DEF 9800.0**	**DEF 6800.0**	**DEF 9550.0**	**DEF 6550.0**	**DEF 6300.0**	**DEL 9550.0**	**DEL 8550.0**	**DEL 6550.0**	**DEL 5100.0**
Inox	•	•	•	•	•	•	•	•	
Verre et inox									•
Noir									
BlackMatt									
Gris									
Blanc							•	•	
Individual									
Classes d'efficacité énergétique									
Classe d'efficacité / Consommation énergétique annuelle en kWh	A / 47	A / 47	A / 40	A / 40	A / 26	A+ / 41	A+ / 42	A+ / 42	D / 76
Classe d'efficacité d'évacuation	A	A	A	A	B	A	A	A	E
Classe d'efficacité d'éclairage	A	A	E	E	A	A	A	A	C
Classe d'efficacité de filtration des graisses en %	D / 67	D / 67	D / 67	D / 67	D / 75	E / 65	E / 65	E / 65	C / 76
Équipement									
Touches sensorielles / boutons						• / -	• / -	• / -	
Puissance intensive	•	•	•	•		•	•	•	
Arrêt différé	•	•	•	•		•	•	•	
LED	1	1	2	2	2	2	2	2	1
K-Connect									
Affichage digital									
Aspiration latérale						•	•	•	
Télécommande									
Indication de saturation du filtre à graisse / à charbon			• / •	• / •					
Nombre de filtres métalliques	4	2	4	2	2	2	1	1	1
Caractéristiques techniques									
Débit en m³/ h / dB min.	323 / 53	323 / 53	256 / 46	256 / 46	161 / 57	242 / 54	242 / 54	242 / 54	160 / 53
max.	498 / 65	498 / 65	537 / 63	537 / 63	226 / 64	425 / 68	425 / 68	425 / 68	303 / 67
int.	706 / 70	706 / 70	647 / 67	647 / 67	385 / 64	760 / 70	760 / 70	760 / 70	
Puissance totale en W	272	272	273	272	113	278	278	278	180
Tension en V	230	230	220-240	220-240	220-240	220-240	220-240	220-240	220-240
Fréquence en Hz	50	50	50 / 60	50 / 60	50	50/60	50/60	50/60	50
Longueur du câble d'alimentation en mètres	1	1	1	1	1	1	1	1	0,8
Distance minimum par rapport aux tables de cuisson électriques	430*	430*	430*	430*	600*	430	430	430	650
Distance minimum par rapport aux tables de cuisson à gaz	650*	650*	650*	650*	650*	650	650	650	650
Diamètre du raccord d'évacuation en mm	150	150	150	150	125*	150	150	150	125
Dimensions (dimensions en mm)									
Largeur	900	600	900	600	600	836	712	532	550
Hauteur min.	273	273	260	260	184	282	282	282	175
Hauteur max.									
Profondeur	340	340	290-440	290-440	300-490	284	284	284	290

** Dimension spéciale (Dimension différente dans les notices, ne pas prendre en compte)*

CARACTÉRISTIQUES TECHNIQUES. RÉFRIGÉRATION.

	Réfrigérateurs et congélateurs combinés								
Variantes de design	**FKG 6875.1**	**FKG 9860.1**	**FKG 9850.0**	**FKG 9803.0**	**FKG 9801.0**	**FKG 7500.1**	**FKG 6800.0**	**FKG 6580.0**	**FKG 6500.0**
Inox									
Design inox		•	•	•	•	•	•	•	•
Noir / Blanc	• / –	• / –							
Verre									
Individual									
Équipement									
Classe d'efficacité énergétique	D	E	E	E	E	D	C	D	E
Classe d'émission de bruit aérien	C	B	C	C	C	C	C	C	D
Consommation énergétique annuelle en kWh	200	306	319	318	306	230	177	200	231
Capacité effective totale en litres	330	516	522	516	513	481	378	360	330
Réfrigérateur en litres	230	347	343	334	344	344	216	266	247
ChillerZone en litres							40		
Cave à vin (nombre de bouteilles)									
Congélateur en litres	100	169	179	182	169	137	122	94	83
Compartiment congélation en litres									
Nombre d'étoiles	****	****	****	****	****	****	****	****	****
Capacité de congélation en kg/24h	8	12	13	14	12	8	7,5	8	4
Temps de conservation en cas de panne en h	10	15	16	6	7	14	15	10	9
Classe climatique	SN-N-ST-T	SN-N-ST-T	SN-N-ST-T	SN-N-ST-T	SN-N-ST	SN-N-ST-T	SN-N-ST-T	SN-T	N-ST
MultiAirFlow	•	•	•		•	•		•	
FastCooling		•		•	•	•	•	•	•
FastFreezing	•	•	•	•	•	•	•	•	
DefrosteMode / No-Frost-System	• / •	• / •	• / •	• / •	• / •	• / •	• / •	• / •	• / •
Soft Close									
IonClean	•					•			
Équipement interne réfrigérateur									
Nombre de VarioShelves / VarioShelves+	4 / –	3 / –	2 / –	4 / –	3 / –	4 / –	3 / –	4 / –	4 / –
Nombre de clayettes en bois									
Nombre de tiroirs / corbeilles	2	2	2	2	2	2	2	2	2
Nombre de VarioBoxes	2	6	6	3	4	4	3	4	6
Porte-bouteilles	•		•			•	•		
Équipement intérieur compartiment congélation									
Nombre de tiroirs / corbeilles	3	2	4	2	2	3	3	3	3
Nombre de compartiments de porte									
Nombre de clayettes	2			3	3			2	
Indicateurs de contrôle									
Régulateur	•	•	•	•	•	•	•	•	•
Affichage de la température intérieure / extérieure	• / –	– / •	– / •	– / •	– / •	– / •	– / •	– / •	– / •
Signal de dysfonctionnement optique / acoustique	– / •	– / •	– / •	– / •	– / •	– / •	– / •	• / •	– / –
Caractéristiques techniques									
Puissance totale en Watt	344	505	356	428	395	391	305	327	340
Tension en V	220-240	230	220-240	220-240	220-240	220-240	220-240	220-240	220-240
Fréquence en Hz	50	50	50	50	50	50	50	50	50
Longueur du câble d'alimentation en mètres	1,5	1,75	1,75	1,75	1,75	1,5	1,75	2,5	1,75
Niveau sonore en dB	37	35	39	41	39	41	38	37	43
Dimensions de l'appareil en mm									
Largeur	605	833	909	897	900	700	595	595	595
Hauteur	1901	1898	1900	1765	1770	1920	2010	2010	2010
Profondeur	681	653	690	761	660	712	660	650	635
Dimensions de niche en mm									
Largeur									
Hauteur									
Profondeur									

CARACTÉRISTIQUES TECHNIQUES. RÉFRIGÉRATION.

	Caves à vin					
Variantes de design	**FWK 4800.0**	**FWK 2800.0**	**FWK 2852.0**	**FWK 6862.0**	**FWKU 1851.0**	**FWKU 1531.0**
Inox						
Design Inox						
Noir / Blanc						
Verre	•	•	•	•	•	•
Individual	•	•				
Équipement						
Classe d'efficacité énergétique	G	G	G	F	F	F
Classe d'émission de bruit aérien	C	C	C	C	C	C
Consommation énergétique annuelle en kWh	170	162	162	101	99	70
Capacité effective totale en litres	204	132	132	83	135	54
Réfrigérateur en litres						
Zone ökoFresh en litres						
Cave à vin (nombre de bouteilles)	79	52	38	30	46	17
Congélateur en litres						
Compartiment congélation en litres						
Nombre d'étoiles						
Capacité de congélation en kg/24h						
Temps de conservation en cas de panne en h						
Classe climatique	SN-N	SN-N	SN-ST	N-ST	N-ST	N
MultiAirFlow						
FastCooling						
FastFreezing						
DefrosteMode / No-Frost-System	• / -	• / -	• / -	• / -	• / -	• / -
Touch to open			•	•		
Équipement interne réfrigérateur						
Nombre de VarioShelves / VarioShelves+						
Nombre de clayettes en bois	8 / 1 Presenter	4 / 1 Presenter	4 / 1 Presenter	3	5	4
Nombre de tiroirs / corbeilles						
Nombre de VarioBoxes						
Indicateurs de contrôle						
Régulateur	•	•	•	•	•	•
Affichage de la température intérieure / extérieure	• / •	• / •	• / •	• / •	• / •	• / •
Signal de dysfonctionnement optique / acoustique	• / •	• / •	• / •	• / •	• / •	• / •
Caractéristiques techniques						
Puissance totale en Watt	100	100	100	60	75	75
Tension en V	220 - 240	220 - 240	220 - 240	220 - 240	220 - 240	220 - 240
Fréquence en Hz	50	50	50	50	50	50
Longueur du câble d'alimentation en mètres	2,0	2,0	2,0	2,0	1,5	1,5
Niveau sonore en dB	39	38	38	37	39	39
Dimensions de l'appareil en mm						
Largeur	595	536	594	590	595	295
Hauteur	1232	869	887	589	815-855	815-855
Profondeur	430	507	555	537	570	570
Dimensions de niche en mm						
Largeur	560	560	560	550	600	305
Hauteur	1222	878	878	590	820-890	820-890
Profondeur	550	550	550	550	575	575

CARACTÉRISTIQUES TECHNIQUES. RÉFRIGÉRATION.

	Réfrigérateurs et congélateurs combinés							
Variantes de design	**FKGF 9855.0i**	**FKGF 9850.0i**	**FK 8840.1i**	**FG 8840.1i**	**FKGF 8851.0i**	**FKGF 8860.0i**	**FKG 8540.0i**	**FKG 8340.0i**
Inox								
Design inox								
Noir / Blanc								
Verre								
Individual								
Équipement								
Classe d'efficacité énergétique	E	E	E	E	E	E	E	E
Classe d'émission de bruit aérien	C	C	C	C	C	C	C	B
Consommation énergétique annuelle en kWh	250	232	114	239	234	224	224	225
Capacité effective totale en litres	341	267	309	220	244	254	262	271
Réfrigérateur en litres	222	174	309		151	185	193	193
ChillerZone en litres	35	26			26			
Cave à vin (nombre de bouteilles)								
Congélateur en litres	84	67		220	67	69	69	78
Compartiment congélation en litres								
Nombre d'étoiles	4	4		4	4	4	4	4
Capacité de congélation en kg/24h	4	3		10	3	3,2	3,2	3,6
Temps de conservation en cas de panne en h	10	10		13	11	13	13	20
Classe climatique	ST	ST	SN-T	SN-ST	ST	SN-T	SN-ST	SN-ST
MultiAirFlow						•		
FastCooling	•	•			•	•	•	•
FastFreezing	•	•		•	•	•	•	
DefrosteMode / No-Frost-System	• / •	• / •	– / –	– / •	• / •	• / •	• / •	• / –
Soft Close								
IonClean								
Pieds réglables en hauteur à l'avant / à l'arrière	• / -	• / -	• / •	• / •	• / -	• / •	• / •	• / •
Roulettes de transport avant/arrière								
Équipement interne réfrigérateur								
Nombre de VarioShelves / VarioShelves+	4	3	4		3	2	3	3
Nombre de clayettes en bois								
Nombre de tiroirs / corbeilles	2	2	2		2	2	2	2
Nombre de VarioBoxes	4	4	5		3	3	3	4
Porte-bouteilles	•	•	•		•	•	•	•
Équipement intérieur compartiment congélation								
Nombre de tiroirs / corbeilles	3	3		6	3	3	3	3
Nombre de compartiments de porte								
Nombre de clayettes				2				
Indicateurs de contrôle								
Régulateur	•	•	•	•	•	•	•	•
Affichage de la température intérieure / extérieure	• / -	• / -	• / –	• / –	• / -	• / –	• / –	• / –
Signal de dysfonctionnement optique / acoustique	- / •	- / •	– / •	– / •	- / •	– / •	– / •	– / •
Caractéristiques techniques								
Puissance totale en Watt	195	170	110	110	165	125	125	125
Tension en V	220-240	220-240	220-240	220-240	220-240	220-240	220-240	220-240
Fréquence en Hz	50	50	50	50	50	50	50	50
Longueur du câble d'alimentation en mètres	2,0	2,0	1,9	2,15	1,8	1,9	2,15	2,15
Niveau sonore en dB	41	41	36	39	41	38	38	35
Dimensions de l'appareil en mm								
Largeur	690	540	540	540	540	540	540	540
Hauteur	1937	1937	1775	1775	1769	1775	1775	1775
Profondeur	550	550	545	545	550	545	545	545
Poids avec emballage en kg	90	67,5	60	68	65	66	62,3	61
Dimensions de niche en mm								
Largeur	712	560	560	560	562	560	560	560
Hauteur	1942	1942	1788	1788	1774	1788	1788	1788
Profondeur	560	560	555	555	560	555	555	555

CARACTÉRISTIQUES TECHNIQUES. RÉFRIGÉRATION.

	Réfrigérateurs				Réfrigérateur sous plan
Variantes de design	**FK 4545.0i**	**FK 4540.0i**	**FK 2545.0i**	**FK 2540.0i**	**FKU 1540.0i**
Inox					
Design inox					
Noir / Blanc					
Verre					
Individual					
Équipement					
Classe d'efficacité énergétique	E	E	E	E	E
Classe d'émission de bruit aérien	B	B	B	A	B
Consommation énergétique annuelle en kWh	152	100	141	92	92
Capacité effective totale en litres	175	198	110	126	128
Réfrigérateur en litres	156	198	97	126	128
ChillerZone en litres					
Cave à vin (nombre de bouteilles)					
Congélateur en litres					
Compartiment congélation en litres	19		13		
Nombre d'étoiles			4		
Capacité de congélation en kg/24h	2		2,6		
Temps de conservation en cas de panne en h	16		9		
Classe climatique	SN-ST	SN-ST	SN-T	SN-T	SN-T
MultiAirFlow					
FastCooling					
FastFreezing					
DefrosteMode / No-Frost-System	• / –	• / –	• / –	• / –	• / –
Soft Close					
IonClean					
Pieds réglables en hauteur à l'avant/à l'arrière	• / •	• / •	• / –	• / –	• / –
Roulettes de transport avant/arrière					
Équipement interne réfrigérateur					
Nombre de VarioShelves / VarioShelves+	4	4	2	3	3
Nombre de clayettes en bois					
Nombre de tiroirs / corbeilles	1	2	1	1	
Nombre de VarioBoxes	4	4	3	3	2
Porte-bouteilles	•	•			
Équipement intérieur compartiment congélation					
Nombre de tiroirs / corbeilles					
Nombre de compartiments de porte					
Nombre de clayettes					
Indicateurs de contrôle					
Régulateur	•	•	•	•	•
Affichage de la température intérieure / extérieure	– / –	– / –	– / –	– / –	– / –
Signal de dysfonctionnement optique / acoustique	– / –	– / –	– / –	– / –	– / –
Caractéristiques techniques					
Puissance totale en Watt	65	70	65	75	65
Tension en V	220 - 240	220 - 240	230	230	230
Fréquence en Hz	50	50	50	50	50
Longueur du câble d'alimentation en mètres	2,15	2,15	2,15	2,15	1,93
Niveau sonore en dB	35	35	35	29	35
Dimensions de l'appareil en mm					
Largeur	540	540	545	545	595
Hauteur	1215	1215	866	866	818
Profondeur	545	545	545	545	545
Poids avec emballage en kg	42	42	34	33	33
Dimensions de niche en mm					
Largeur	560	560	560	560	600
Hauteur	1228	1228	880	880	820
Profondeur	555	555	560	560	575