Réfrigérateurs

Les aliments frais et autres gourmandises
ont leur place ici

Des légumes frais **pour des repas savoureux**

ET LE TOUT EN CONFÉRANT UNE **TOUCHE ÉLÉGANTE À VOTRE CUISINE.**

Impossible de se passer d'un appareil qui permette de conserver plus longtemps les aliments… Notre gamme d'appareils de froid vous propose des solutions puissantes et modernes qui se caractérisent par leur design, leur efficacité énergétique et leur longévité.

Découvrez nos nombreux appareils de froid pour votre cuisine.

SCANNER ET
DÉCOUVRIR

Une fraîcheur et un confort parfaits

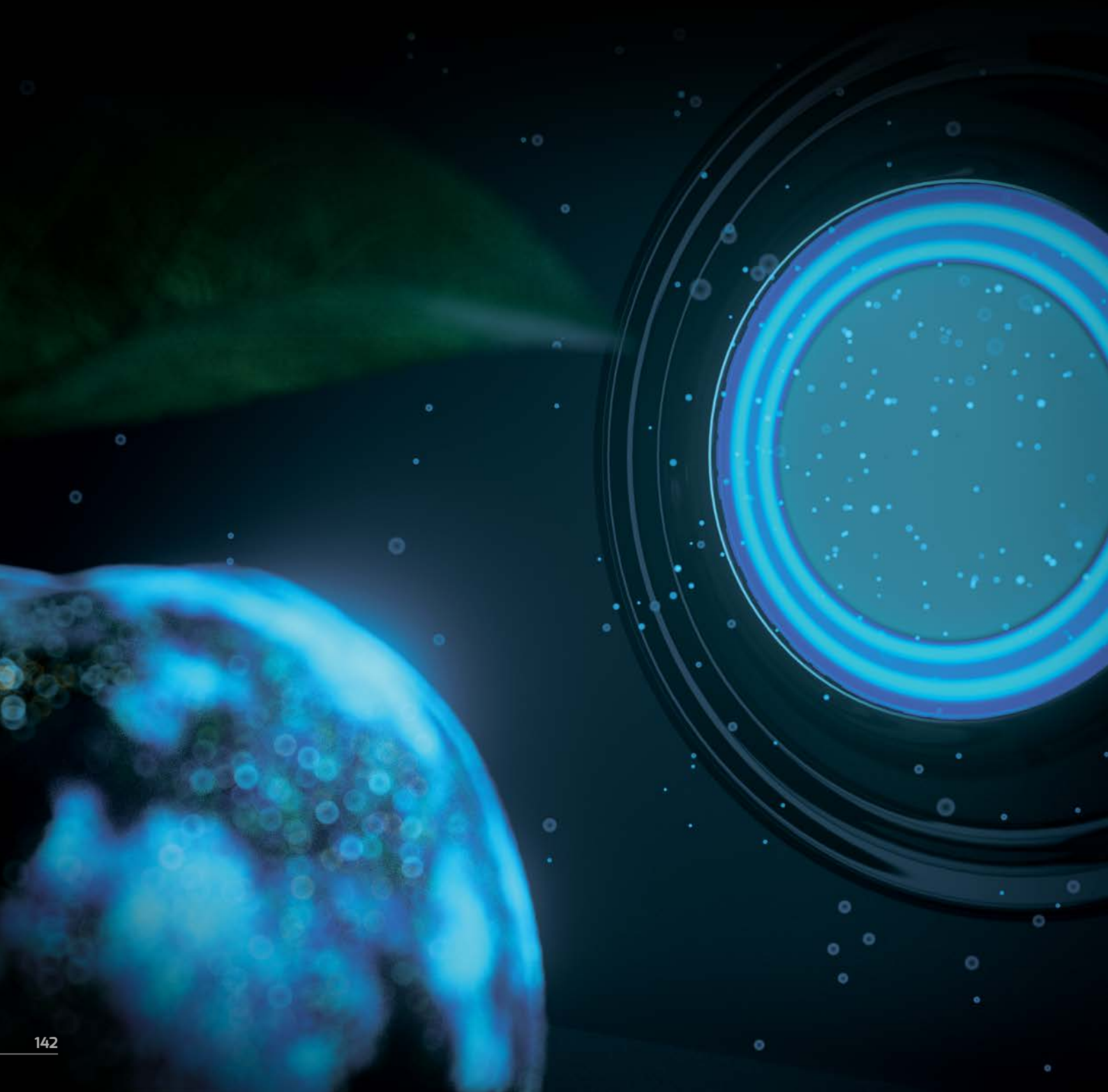

La technologie IonClean

La technologie IonClean produit des ions négatifs qui neutralisent les bactéries et les particules responsables des mauvaises odeurs. L'air à l'intérieur du réfrigérateur sera ainsi excellent et toujours frais et sans odeur.

TempGuard

Le système TempGuard Radar contrôle et maintient la température grâce à des capteurs situés à l'intérieur. N'importe quel changement est automatiquement régulé. Votre réfrigérateur, toujours à la température réelle dont vos aliments ont besoin.

LongLife No Frost

Garder les aliments en parfait état : objectif atteint. La technologie Longlife No Frost maintient chaque compartiment au taux d'humidité idéal grâce aux trois conduits de réfrigération indépendants. Les aliments restent frais plus longtemps.

GourmetBox

La précision qui maintient les aliments à la température idéale.

Les aliments restent frais plus longtemps s'ils sont conservés à la température idéale. La technologie la plus moderne du tiroir 0°C. Gourmet Box est un tiroir télescopique à fermeture amortie qui vous permet de choisir la température idéale entre -2°C et 3°C à travers un écran tactile situé dans la partie supérieure.

VitaCare Box

De la ferme à la table.

Le tiroir VitaCareBox est doté d'un capteur d'humidité afin de conserver la fraîcheur de vos fruits et légumes et de préserver plus longtemps les vitamines et les nutriments. Il suffit de faire glisser le régulateur d'humidité et de choisir entre niveau faible, moyen ou élevé.

À deux pas de votre boisson rafraîchissante

Profitez des boissons sans ouvrir la porte du réfrigérateur. Accès facile à un plateau spécial pour boissons qui évite d'avoir à ouvrir tout le réfrigérateur. Le système BarOnDoor va au-delà de la conception intelligente et économise de l'énergie.

10 ans de garantie moteur inverseur

Silence, durabilité et efficacité.

Profitez d'une maison calme. Grâce au compresseur inversé, aurez moins de consommation et plus de silence. Ce moteur produit moins de friction et a une basse consommation énergétique, ce qui le rend plus silencieux et plus durable. Notre gamme de réfrigérateurs et congélateurs est conçue dans un objectif d'efficacité. Économisez plus avec la technologie la plus avancée.

NOUVEAU

MAESTRO **RFD 77825 GBK EU**

Réfrigérateur French Door Gourmet
- Classe énergétique : E
- Écran avec réglage indépendant de la température
- Longlife No Frost

Réfrigérateur :
- Technologie du compresseur inversé
- IonClean – pour la neutralisation des odeurs
- 2 x FreshBox
- Fonction Super Cool

Congélateur :
- **** Capacité de congélation
- Tiroirs de congélateur amovibles pour faciliter le nettoyage
- Fonction Super Freeze

Caractéristiques techniques :
- Capacité brute : 537 litres
- Capacité nette (Réfrigérateur) : 335 litres
- Capacité nette (Gourmet Box) : 31 litres
- Capacité nette (Congélateur) : 165 litres

Dimensions de l'appareil
Hauteur 1896 mm **Largeur** 833 mm **Profondeur** 661mm

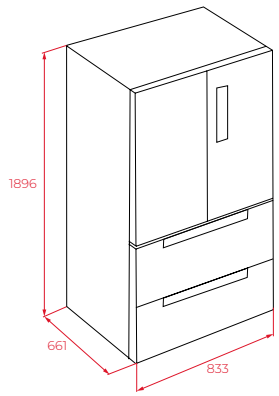

Variante	Ref.	Prix
RFD 77825 GBK EU	113430046 (verre noir)	€ 2.499,00

NOUVEAU

MAESTRO **RFD 77825 SS EU**

Réfrigérateur French Door Gourmet
- Classe énergétique : E
- Finition acier inox
- Écran avec réglage indépendant de la température
- Longlife No Frost

Réfrigérateur :
- Technologie du compresseur inversé
- IonClean – pour la neutralisation des odeurs
- 2 x FreshBox
- Fonction Super Cool

Congélateur :
- **** Capacité de congélation
- Tiroirs de congélateur amovibles pour faciliter le nettoyage
- Fonction Super Freeze

Caractéristiques techniques :
- Capacité brute : 537 litres
- Capacité nette (Réfrigérateur) : 335 litres
- Capacité nette (Gourmet Box) : 31 litres
- Capacité nette (Congélateur) : 165 litres

Dimensions de l'appareil
Hauteur 1896 mm **Largeur** 833 mm **Profondeur** 661 mm

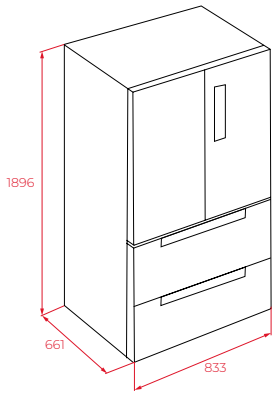

Variante	Ref.	Prix
RFD 77825 SS EU	113430048 (Inox)	€ 2.499,00

MAESTRO **RMF 74830 DSS**

Réfrigérateur Side by Side
- Classe énergétique : F
- 4 portes
- Finition Inox foncé
- Touch Control Display
- Longlife No Frost

Réfrigérateur :
- Technologie du compresseur inversé
- IonClean – pour la neutralisation des odeurs
- FreshBox
- Fonction Super Cool

Congélateur :
- **** Capacité de congélation
- Ice Twister
- Fonction Super Freeze

Caractéristiques techniques :
- Capacité brute : 487 litres
- Capacité nette (Réfrigérateur) : 322 litres
- Capacité nette (Congélateur) : 166 litres

Dimensions de l'appareil
Hauteur 1790 mm **Largeur** 840 mm **Profondeur** 690 mm

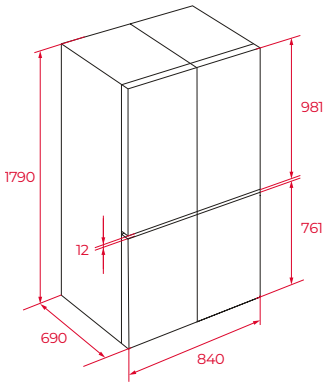

Variante	Ref.	Prix
RMF 74830 DSS	113430041 (Inox foncé)	€ 2.499,00

MAESTRO **RLF 74925 SS EU**

Réfrigérateur Side by Side
- Classe énergétique : E
- Finition acier inox
- Touch Control Display
- Machine à glaçons (cubes de glace, glace pilée, eau)
- Full No Frost

Réfrigérateur :
- Bar on Door
- FreshBox
- Fonction Super Cool

Congélateur :
- **** Capacité de congélation
- Fonction Super Freeze

Caractéristiques techniques :
- Capacité brute : 573 litres
- Capacité nette (Réfrigérateur) : 334 litres
- Capacité nette (Congélateur) : 156 litres

Dimensions de l'appareil
Hauteur 1788 mm **Largeur** 895 mm **Profondeur** 774 mm

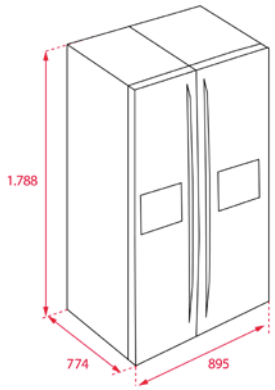

Variante	Ref.	Prix
RLF 74925 SS EU	113430010 (Inox)	€ 2.749,00

NOUVEAU

TOTAL **RBF 78725 SS**

Réfrigérateur et congélateur combinés, 192 cm
- Classe énergétique : D
- Finition acier inox
- Display sur la porte
- LongLife No Frost

Réfrigérateur :
- IonClean – pour la neutralisation des odeurs
- ZeroBox + VitaCare Box
- Porte-bouteilles
- Fonction Super Cool

Congélateur :
- **** Capacité de congélation
- Fonction Super Freezen

Caractéristiques techniques :
- Capacité brute : 481 litres
- Capacité nette (Réfrigérateur) 344 litres
- Capacité nette (Congélateur) : 137 litres

Dimensions de l'appareil
Hauteur 1920 mm **Largeur** 700 mm **Profondeur** 712 mm

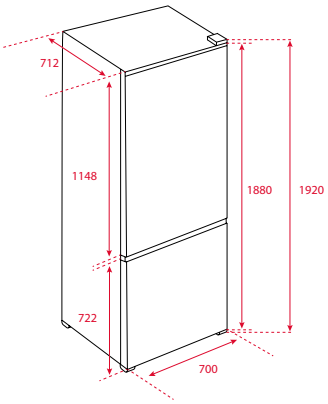

Variante	Ref.	Prix
RBF 78725 SS	113400020 (Inox)	€ 2.199,00

TOTAL **NFL 430 S EU**

Réfrigérateur et congélateur combinés, 201 cm
- Classe énergétique : E
- Finition acier inox
- Display sur la porte (compartiment réfrigérateur et congélateur)
- Full No Frost

Réfrigérateur :
- Fresh Box
- Porte-bouteilles
- Fonction Super Cool

Congélateur :
- **** Capacité de congélation
- Fonction Super Freeze

Caractéristiques techniques :
- Capacité brute : 360 litres
- Capacité nette (Réfrigérateur) : 247 litres
- Capacité nette (Congélateur) : 83 litres

Dimensions de l'appareil
Hauteur 2010 mm **Largeur** 595 mm **Profondeur** 635 mm

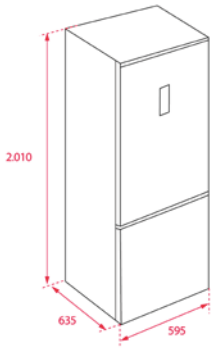

Variante	Ref.	Prix
NFL 430 S EU	40672030 (Inox)	€ 1.099,00

MAESTRO **RBF 73350 FI**

Réfrigérateur et congélateur combinés encastrables, 178 cm

- Classe énergétique : E
- Porte à glissière
- Porte articulée à droite (modifiable)
- Full No Frost

Réfrigérateur :

- Dégivrage entièrement automatique
- Affichage électronique et panneau de commande dans le réfrigérateur
- Porte-bouteilles
- VitaCare Box
- 4 étagères en verre, réglables en hauteur (verre de sécurité)
- 1 compartiment pour bouteilles / canettes, transparent
- 3 bacs multifonctions transparents
- 1 plateau à œufs amovible

Congélateur :

- **** Capacité de congélation
- 2 tiroirs congélateur, 1 compartiment congélateur, 1 bac à glaçons

Caractéristiques techniques :

- Capacité brute : 242 litres
- Capacité nette (Réfrigérateur) : 180 litres
  Capacité nette (Congélateur) : 63 litres

Dimensions de l'appareil

Hauteur 1770 mm **Largeur** 540 mm **Profondeur** 545 mm

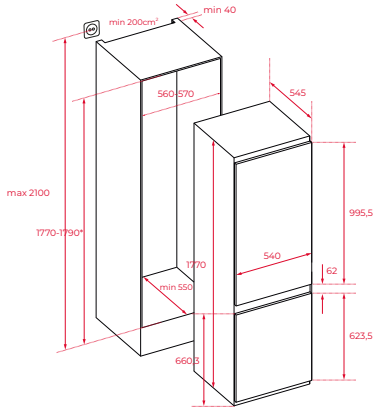

Variante	Ref.	Prix
RBF 73350 FI	113560010	€ 1.427,00

TOTAL **RBF 43320 FI**

Réfrigérateur et congélateur combinés encastrables, 178 cm

- Classe énergétique : E
- Porte à glissière
- Porte articulée à droite (modifiable)

Réfrigérateur :

- Dégivrage entièrement automatique
- Porte-bouteilles
- Zero Box
- VitaCare Box
- 4 étagères en verre, réglables en hauteur (verre de sécurité)
- 1 compartiment pour bouteilles / canettes, transparent
- 2 bacs multifonctions transparents
- 1 récipient repliable
- 1 plateau à œufs amovible

Congélateur :

- **** Capacité de congélation
- 2 tiroirs congélateur, 1 compartiment congélateur, 1 bac à glaçons

Caractéristiques techniques :

- Capacité brute : 251 litres
- Capacité nette (Réfrigérateur) : 181 litres
- Capacité nette (Congélateur) : 70 litres

Dimensions de l'appareil

Hauteur 1770 mm **Largeur** 540 mm **Profondeur** 545 mm

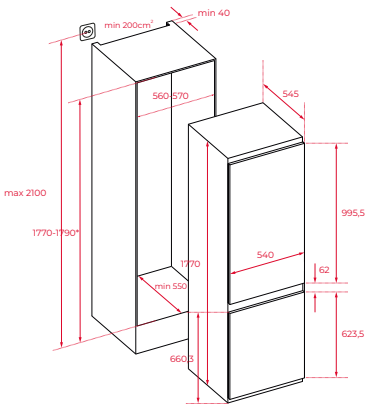

Variante	Ref.	Prix
RBF 43320 FI	113570022	€ 1.034,00

TOTAL **RSR 42250 FI**

Réfrigérateur encastrable avec congélateur, 122 cm

- Classe énergétique : F
- Porte à glissière
- Porte articulée à droite (modifiable)

Réfrigérateur :

- Dégivrage automatique
- Éclairage intérieur à LED
- Porte-bouteilles
- 4 étagères en verre, réglables en hauteur (verre de sécurité)
- 1 tiroir à légumes, transparent
- 1 compartiment pour bouteilles / canettes, transparent
- 2 bacs multifonctions transparents
- 1 plateau à œufs amovible

Congélateur :

- **** Capacité de congélation
- 1 bac à glaçons

Caractéristiques techniques :

- Capacité brute : 210 litres
- Capacité nette (Réfrigérateur) : 156 litres
- Capacité nette (Congélateur) : 19 litres

Dimensions de l'appareil

Hauteur 1215 mm **Largeur** 540 mm **Profondeur** 545 mm

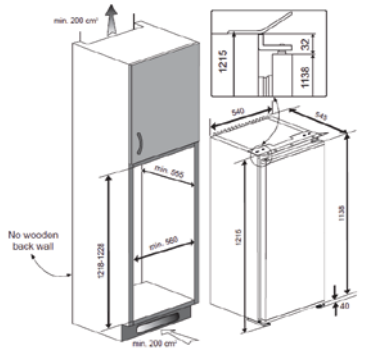

Variante	Ref.	Prix
RSR 42250 FI	113470010	€ 827,00

TOTAL **RSR 41150 FI**

Réfrigérateur encastrable avec congélateur, 88 cm
- Classe énergétique : E
- Porte à glissière
- Porte articulée à droite (modifiable)

Réfrigérateur :
- Dégivrage automatique
- Éclairage intérieur à LED
- 2 étagères en verre, réglables en hauteur (verre de sécurité)
- 1 tiroir à légumes, transparent
- 1 compartiment pour bouteilles / canettes, transparent
- 1 bac multifonction transparent
- 1 récipient repliable
- 1 plateau à œufs amovible

Congélateur :
- **** Capacité de congélation
- 1 bac à glaçons

Caractéristiques techniques :
- Capacité brute : 121 litres
- Capacité nette (Réfrigérateur) : 97 litres
- Capacité nette (Congélateur) : 13 litres

Dimensions de l'appareil
Hauteur 866 mm **Largeur** 540 mm **Profondeur** 548 mm

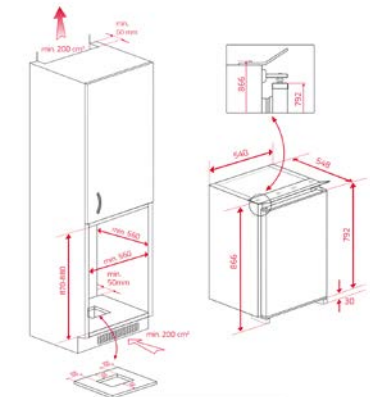

Variante	Ref.	Prix
RSR 41150 FI	113470012	€ 641,00

TOTAL **RSL 41150 FI**

Réfrigérateur encastrable, 88 cm
- Classe énergétique : E
- Porte à glissière
- Porte articulée à droite (modifiable)

Réfrigérateur :
- Dégivrage automatique
- Éclairage intérieur à LED
- 3 étagères en verre, réglables en hauteur (verre de sécurité)
- 1 tiroir à légumes, transparent
- 1 compartiment pour bouteilles / canettes, transparent
- 1 bac multifonction transparent
- 1 récipient repliable, transparent
- 1 plateau à œufs amovible

Caractéristiques techniques :
- Capacité brute : 135 litres
- Capacité nette (Réfrigérateur) : 126 litres

Dimensions de l'appareil
Hauteur 866 mm **Largeur** 540 mm **Profondeur** 548 mm

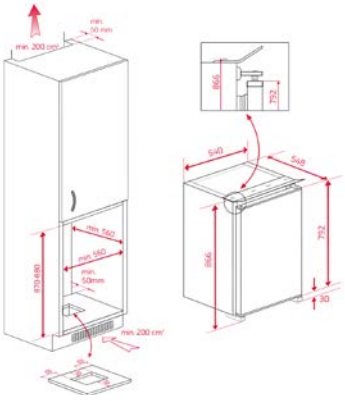

Variante	Ref.	Prix
RSL 41150 FI	113470013	€ 620,00

TOTAL **RSR 41150 BU**

F | 82 cm | 54cm | LED

Réfrigérateur sous-encastré avec congélateur, 82 cm
- Classe énergétique : F
- Porte pantographe
- Porte articulée à droite (modifiable)

Réfrigérateur :
- Dégivrage automatique
- Éclairage intérieur à LED
- 2 étagères en verre, réglables en hauteur (verre de sécurité)
- 1 bac à fruits et légumes
- 1 compartiment pour bouteilles / canettes, transparent
- 1 bac multifonction transparent
- 1 plateau à œufs amovible

Congélateur :
- **** Capacité de congélation
- 1 bac à glaçons

Caractéristiques techniques :
- Capacité brute : 125 litres
- Capacité nette (Réfrigérateur) : 92 litres
- Capacité nette (Congélateur) : 15 litres

Dimensions de l'appareil
Hauteur 820 mm **Largeur** 598 mm **Profondeur** 545 mm

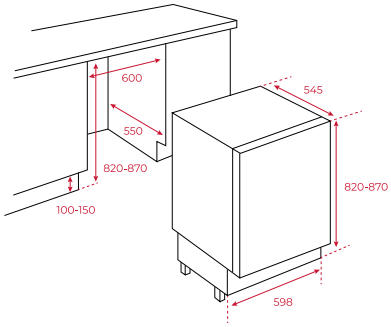

Variante	Ref.	Prix
RSR 41150 BU	113470014	€ 713,00

TOTAL **RSL 41150 BU**

E | 82 cm | 54cm | LED

Réfrigérateur sous-encastré, 82 cm
- Classe énergétique : E
- Porte pantographe
- Porte articulée à droite (modifiable)

Réfrigérateur :
- Dégivrage automatique
- Éclairage intérieur à LED
- 3 étagères en verre, réglables en hauteur (verre de sécurité)
- 1 bac à fruits et légumes
- 1 compartiment pour bouteilles / canettes, transparent
- 1 bac multifonction transparent
- 1 plateau à œufs amovible

Caractéristiques techniques :
- Capacité brute : 130 litres
- Capacité nette : 128 litres

Dimensions de l'appareil
Hauteur 820 mm **Largeur** 598 mm **Profondeur** 545 mm

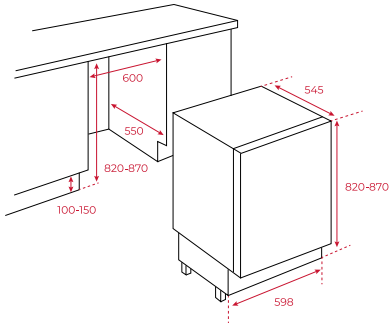

Variante	Ref.	Prix
RSL 41150 BU	113470015	€ 775,00

Caractéristiques techniques

Modèle	RFD 77825 GBK / SS	RMF 74830 DSS	RLF 74925 SS EU	RBF 78725 SS	NFL 430 S EU	RBF 73350 FI
CARACTÉRISTIQUES DU PRODUIT						
Catégorie	7	7	7	7	7	7
Classe énergétique	E	F	E	D	E	E
Consommation annuelle (kWh/an)	333	382	318	230	231	218
Capacité totale brute (l)	537	487	573	481	360	242
Capacité réfrigérateur nette (l)	335	322	334	344	247	180
Zone 0 °C capacité nette (l)	31					
Congélateur capacité nette (l)	165	166	156	137	83	63
Performances de congélation (étoiles)	4	4	4	4	4	4
Dégivrage entièrement autom. (Réfrigérateur)	√	√	√	√	√	√
Dégivrage entièrement autom. (Zone 0 °C)	√	-	√	√	–	-
Dégivrage entièrement autom. (Congélateur)	√	√	√	√	√	√
Temps de montée en température	15	11	7	24	15	8
Capacité de congélation (kg/24h)	13	9	14	8	4	3
Classe climatique	T	SN/T	N/T	SN/T	N/T	N/T
Niveau sonore (db)	41	41	41	41	41	41
Classe de niveau sonore	C	C	C	C	C	C
Conception	pose libre	pose libre	pose libre	pose libre	pose libre	pose libre
CONSOMMATION D'ÉNERGIE						
Puissance (W)	260	175	188	177	150	187
Capacité de décongélation (W)	250	262	240	185	160	120
Consommation d'énergie (Kw/jour)	0,92	1,04	0,88	0,63	0,65	0,60

Modèle	RBF 43320 FI	RSR 42250 FI	RSR 41150 FI	RSL 41150 FI	RSL 41150 BU	RSR 41150 BU
CARACTÉRISTIQUES DU PRODUIT						
Catégorie	7	7	7	1	1	7
Classe énergétique	E	F	E	E	E	F
Consommation annuelle (kWh/an)	217	152	141	92	92	146
Capacité totale brute (l)	251	210	121	135	130	125
Capacité réfrigérateur nette (l)	181	156	97	126	128	92
Zone 0 °C capacité nette (l)						
Congélateur capacité nette (l)	70	19	13			15
Performances de congélation (étoiles)	4	2	2			2
Temps de montée en température	12,5	16	9			10
Capacité de congélation (kg/24h)	3	2	2,6			2,5
Classe climatique	N/ST	SN/ST	SN/T	SN/T	SN/T	SN/T
Niveau sonore (db)	38	35	35	29	35	37
Classe de niveau sonore	C	B	B	A	B	C
Conception	encastrable	encastrable	encastrable	encastrable	encastrable	encastrable
CONSOMMATION D'ÉNERGIE						
Puissance (W)	114	65	65	75	65	65
Capacité de décongélation (W)						
Consommation d'énergie (Kw/jour)	0,59	0,58	0,40	0,26	0,25	0,38

FOURS, APPAREILS COMPACTS ET MICRO-ONDES

- Classe énergétique A
- SteakMaster
- Fonction MaestroPizza
- Fonction AirFry
- Capacité
- DualClean
- HydroClean
- Pyrolyse
- Air chaud
- Thermosonde
- SoftClose
- Système d'ouverture de porte électronique
- Fond céramique
- Décongélation par temps
- Décongélation par poids
- Menus directement sélectionnables
- Protection anti-trace
- Conteneurs séparés pour grains
- Conteneurs séparés pour café moulu

TABLES DE CUISSSON

- MultiSlider
- Slider
- Power+
- Flex
- Sécurité
- Système d'installation simple
- Allumage à une seule main
- ExactFlame
- Fonction synchro

HOTTES

- Classe énergétique A +
- Aspiration périphérique
- Fonction air frais
- Départ différé
- Bande LED
- Lampes à LED
- Silent Eco Power
- Protection anti-trace

RÉFRIGÉRATEURS ET CONGÉLATEURS

- Classe énergétique D
- Hauteur de l'appareil
- Largeur de l'appareil
- Bar on Door
- Gourmet Box avec réglage de la température (entre -2°C et +3°C)
- Vitacare Box
- Fresh Box
- Technologie IonClean
- LED
- Longlife No Frost
- No Frost
- Motor Inverter
- Fonction Holiday
- Protection anti-trace

LAVE-VAISSELLES

- Classe énergétique D
- Consommation d'eau
- Charnière souple Flex
- Ouverture de porte automatique
- Tiroir à couverts
- Smartsensor
- Multi-Cleaner-Sensor
- Beam on floor
- ION Clean
- Programme Mini-30
- Programme Whisper
- Fonction Éco
- Lave-vaisselle de grande capacité

TEKA
SERVICE D‘USINE

LORSQUE VOUS CHOISISSEZ UN PRODUIT TEKA, VOUS ACHETEZ ÉGALEMENT LE SERVICE, LA QUALITÉ ET L‘ASSISTANCE DE NOTRE USINE.

Chez Teka, nous sommes toujours prêts à écouter vos besoins se déroulent en douceur et le plus rapidement possible pour entrer.

Notre service de chaîne d‘usine utilise uniquement des pièces détachées d‘origine Teka car la qualité est au premier plan.

Teka offre une garantie de 2 ans sur les appareils Teka contre tous les monde défauts de fabrication. Aide, remplacement de pièces et si le transport obligatoire des marchandises est gratuit.

5 ANS DE GARANTIE SUR LES APPAREILS DE CUISINE TEKA

CONDITIONS : À partir de l‘achat de minimum 4 appareils de cuisine Teka différents, nous vous promettons 2 ans de garantie complète, et 3 ans supplémentaires durant lesquels vous pourrez bénéficier de pièces détachées gratuites. Votre facture originale d’achat est valable comme preuve de la date d’achat.

Visitez notre page d‘accueil : www.teka.com

Les produits Teka sont parmi les plus sophistiqués. nous mettons tout en oeuvre pour assurer une grande durée de vie.
Si quelque chose échoue encore et que vous avez besoin de remplacer une pièce, prenez contact avec votre revendeur spécialisé. Vous trouverez une liste sur notre page d‘accueil.

Vous trouverez les éviers et la robinets dans notre catalogue séparé. Demandez à votre revendeur ou visitez notre site teka.com !

Küppersbusch Hausgeräte GmbH
Im Welterbe 2
45141 Essen
Tel.: 0209/401 631
teka@kueppersbusch.de

BE-FR CAT2023-004

TEKA

www.teka.com

Sous réserve de modifications de modèles, faute d'impression et modalités de livraison. Stand 05/2023