teka
3 CYCLE

Gamme du froid

Les aliments frais et autres gourmandises
ont leur place ici

Des légumes frais **pour des repas savoureux**

ET LE TOUT EN CONFÉRANT UNE **TOUCHE ÉLÉGANTE À VOTRE CUISINE.**

Impossible de se passer d'un appareil qui permette de conserver plus longtemps les aliments… Notre gamme d'appareils de froid vous propose des solutions puissantes et modernes qui se caractérisent par leur design, leur efficacité énergétique et leur longévité.

Découvrez nos nombreux appareils de froid pour votre cuisine.

TEKA
3 CYCLE

Une fraîcheur et un confort parfaits

La technologie IonClean

La technologie IonClean produit des ions négatifs qui neutralisent les bactéries et les particules responsables des mauvaises odeurs. L'air à l'intérieur du réfrigérateur sera ainsi excellent et toujours frais et sans odeur.

TempGuard

Le système TempGuard Radar contrôle et maintient la température grâce à des capteurs situés à l'intérieur. N'importe quel changement est automatiquement régulé. Votre réfrigérateur, toujours à la température réelle dont vos aliments ont besoin.

LongLife No Frost

Garder les aliments en parfait état : objectif atteint. La technologie Longlife No Frost maintient chaque compartiment au taux d'humidité idéal grâce aux trois conduits de réfrigération indépendants. Les aliments restent frais plus longtemps.

GourmetBox

La précision qui maintient les aliments à la température idéale.

Les aliments restent frais plus longtemps s'ils sont conservés à la température idéale. La technologie la plus moderne du tiroir 0°C. Gourmet Box est un tiroir télescopique à fermeture amortie qui vous permet de choisir la température idéale entre -2°C et 3°C à travers un écran tactile situé dans la partie supérieure.

VitaCare Box

De la ferme à la table.

Le tiroir VitaCareBox est doté d'un capteur d'humidité afin de conserver la fraîcheur de vos fruits et légumes et de préserver plus longtemps les vitamines et les nutriments. Il suffit de faire glisser le régulateur d'humidité et de choisir entre niveau faible, moyen ou élevé.

À deux pas de votre boisson rafraîchissante

Profitez des boissons sans ouvrir la porte du réfrigérateur. Accès facile à un plateau spécial pour boissons qui évite d'avoir à ouvrir tout le réfrigérateur. Le système BarOnDoor va au-delà de la conception intelligente et économise de l'énergie.

10 ans de garantie moteur inverseur

Silence, durabilité et efficacité.

Profitez d'une maison calme. Grâce au compresseur inversé, aurez moins de consommation et plus de silence. Ce moteur produit moins de friction et a une basse consommation énergétique, ce qui le rend plus silencieux et plus durable. Notre gamme de réfrigérateurs et congélateurs est conçue dans un objectif d'efficacité. Économisez plus avec la technologie la plus avancée.

MAESTRO **RFD 77820 GBK EU**

Réfrigérateur French Door Gourmet
- Classe énergétique : E
- Écran avec réglage indépendant de la température (entre -2°C et +3°C)
- Longlife No Frost

Réfrigérateur :
- Technologie du compresseur inversé
- IonClean – pour la neutralisation des odeurs
- Gourmet Box avec extensions télescopiques et softclose
- 2 x VitaCare Box
- Fonction Super Cool

Congélateur :
- **** Capacité de congélation
- Tiroirs de congélateur amovibles pour faciliter le nettoyage
- Fonction Super Freeze

Caractéristiques techniques :
- Capacité brute : 537 litres
- Capacité nette (Réfrigérateur) : 335 litres
- Capacité nette (Gourmet Box) : 31 litres
- Capacité nette (Congélateur) : 165 litres

Dimensions de l'appareil
Hauteur 1898mm **Largeur** 833mm **Profondeur** 685mm

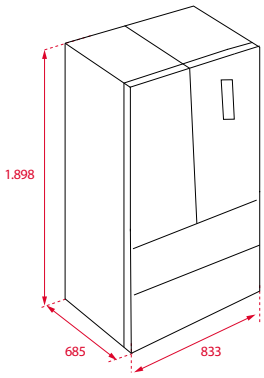

Variante	Réf.	
RFD 77820 GBK EU	113430004 (verre noir)	**€ 2866**

MAESTRO **RFD 77820 SS EU**

Réfrigérateur French Door Gourmet
- Classe énergétique : E
- Finition acier inox
- Écran avec réglage indépendant de la température (entre -2°C et +3°C)
- Longlife No Frost

Réfrigérateur :
- Technologie du compresseur inversé
- IonClean – pour la neutralisation des odeurs
- Gourmet Box avec extensions télescopiques et softclose
- 2 x VitaCare Box
- Fonction Super Cool

Congélateur :
- **** Capacité de congélation
- Tiroirs de congélateur amovibles pour faciliter le nettoyage
- Fonction Super Freeze

Caractéristiques techniques :
- Capacité brute : 537 litres
- Capacité nette (Réfrigérateur) : 335 litres
- Capacité nette (Gourmet Box) : 31 litres
- Capacité nette (Congélateur) : 165 litres

Dimensions de l'appareil
Hauteur 1898mm **Largeur** 833mm **Profondeur** 685mm

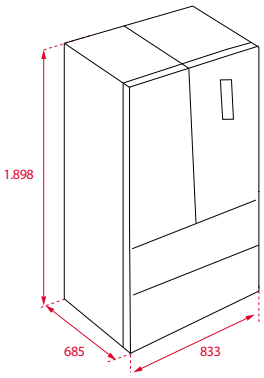

Variante	Réf.	
RFD 77820 SS EU	113430005 (Inox)	**€ 2742**

Image similaire

NOUVEAU

MAESTRO **RMF 74830 DSS**

Réfrigérateur Side by Side
- Classe énergétique : F
- 4 portes
- Finition Inox foncé
- Touch Control Display
- Longlife No Frost

Réfrigérateur :
- Technologie du compresseur inversé
- IonClean – pour la neutralisation des odeurs
- Compartiment multizone
- FreshBox
- 2 x VitaCare Box
- Fonction Super Cool

Congélateur :
- **** Capacité de congélation
- Ice Twister
- Fonction Super Freeze

Caractéristiques techniques :
- Capacité brute : 487 litres
- Capacité nette (Réfrigérateur) : 322 litres
- Capacité nette (Congélateur) : 166 litres

Dimensions de l'appareil
Hauteur 1790mm **Largeur** 840mm **Profondeur** 690mm

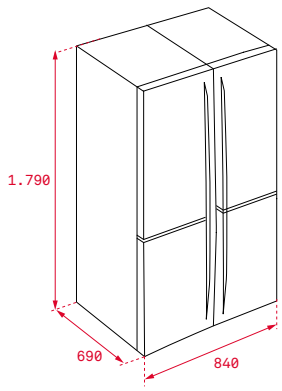

Variante	Réf.	
RMF 74830 DSS	113430041 (Inox)	**€ 2638**

MAESTRO **RLF 74925 SS EU**

E | 180 cm | 90cm | LED

Réfrigérateur Side by Side
- Classe énergétique : E
- Finition acier inox
- Touch Control Display
- Machine à glaçons (cubes de glace, glace pilée, eau)
- Full No Frost

Réfrigérateur :
- Bar on Door
- FreshBox
- Fonction Super Cool

Congélateur :
- **** Capacité de congélation
- Fonction Super Freeze

Caractéristiques techniques :
- Capacité brute : 573 litres
- Capacité nette (Réfrigérateur) : 334 litres
- Capacité nette (Congélateur) : 156 litres

Dimensions de l'appareil
Hauteur 1788mm **Largeur** 895mm **Profondeur** 745mm

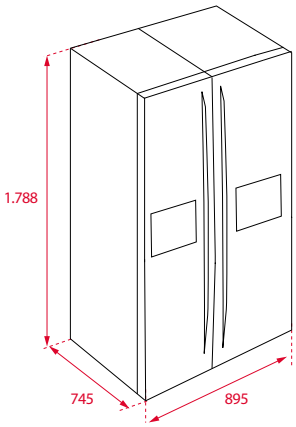

Variante	Réf.	
RLF 74925 SS EU	113430010 (Inox)	**€ 2638**

MAESTRO **RLF 74920 SS EU**

E | 180 cm | 90cm | LED

Réfrigérateur Side by Side
- Classe énergétique : E
- Finition acier inox
- Touch Control Display
- Machine à glaçons (cubes de glace, glace pilée, eau)
- Full No Frost

Réfrigérateur :
- FreshBox
- Fonction Super Cool

Congélateur :
- **** Capacité de congélation
- Fonction Super Freeze

Caractéristiques techniques :
- Capacité brute : 573 litres
- Capacité nette (Réfrigérateur) : 334 litres
- Capacité nette (Congélateur) : 156 litres

Dimensions de l'appareil
Hauteur 1788mm **Largeur** 895mm **Profondeur** 745mm

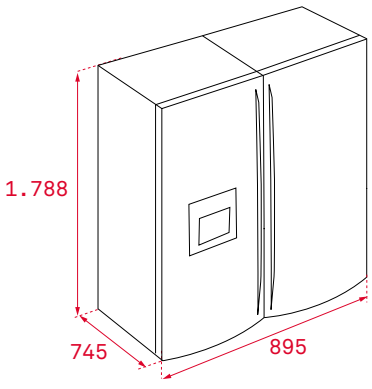

Variante	Réf.	
RLF 74920 SS EU	113430011 (Inox)	**€ 2514**

NOUVEAU

TOTAL **RBF 78721 SS**

E | 192 cm | 70cm | ION CLEAN | LED

Réfrigérateur et congélateur combinés, 192 cm
- Classe énergétique : E
- Finition acier inox
- Display sur la porte
- LongLife No Frost

Réfrigérateur :
- IonClean – pour la neutralisation des odeurs
- ZeroBox + VitaCare Box
- Porte-bouteilles
- Fonction Super Cool

Congélateur :
- **** Capacité de congélation
- Fonction Super Freezen

Caractéristiques techniques :
- Capacité brute : 481 litres
- Capacité nette (Réfrigérateur) 344 litres
- Capacité nette (Congélateur) : 137 litres

Dimensions de l'appareil
Hauteur 1917mm **Largeur** 700mm **Profondeur** 712mm

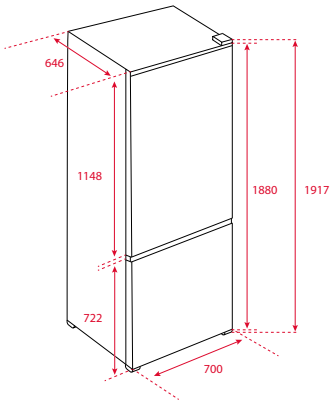

Variante	Réf.	
RBF 78721 SS	113400013 (Inox)	**€ 1862**

TOTAL **NFL 430 S EU**

E | 201 cm | 60cm | | | LED

Réfrigérateur et congélateur combinés, 201 cm
- Classe énergétique : E
- Finition acier inox
- Display sur la porte (compartiment réfrigérateur et congélateur)
- Full No Frost

Réfrigérateur :
- Fresh Box
- Porte-bouteilles
- Fonction Super Cool

Congélateur :
- **** Capacité de congélation
- Fonction Super Freeze

Caractéristiques techniques :
- Capacité brute : 360 litres
- Capacité nette (Réfrigérateur) : 250 litres
- Capacité nette (Congélateur) : 76 litres

Dimensions de l'appareil
Hauteur 2010mm **Largeur** 595mm **Profondeur** 635mm

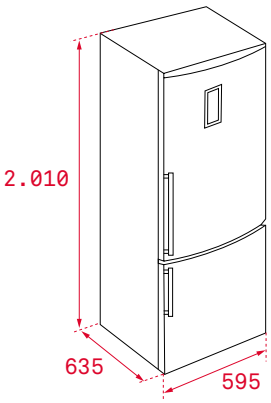

Variante	Réf.	
NFL 430 S EU	40672030 (Inox)	**€ 1179**

NOUVEAU

MAESTRO **RVF 10051**

G | 125 cm | 48cm | LED

Cave à vin pose-libre, 125 cm
- Régulation électronique de la température via des capteurs tactiles
- Affichage LED blanc
- Capacité jusqu'à 51 bouteilles
- 11 rallonges en bois
- Plage de température de 4-20°C
- LED éclairage
- Porte en verre avec filtre UV (double vitrage)

Caractéristiques techniques :
- Capacité brute : 160 litres
- Capacité nette : 159 litres

Dimensions de l'appareil
Hauteur 1.256mm **Largeur** 475mm **Profondeur** 476mm

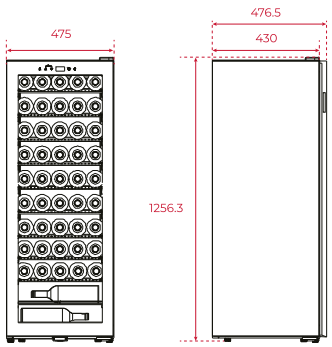

Variante	Réf.	
RVF 10051	113610002	**€ 1137**

NOUVEAU

MAESTRO **RVF 10032**

F | 78 cm | 38cm | LED

Cave à vin pose-libre, 78 cm

- Régulation électronique de la température via des capteurs tactiles
- Affichage LED blanc
- Capacité jusqu'à 32 bouteilles
- 6 rallonges en bois
- Plage de température de 4-20°C
- LED éclairage
- Porte en verre avec filtre UV (double vitrage)

Caractéristiques techniques :

- Capacité brute : 100 litres
- Capacité nette : 83 litres

Dimensions de l'appareil

Hauteur 785mm **Largeur** 380mm **Profondeur** 577mm

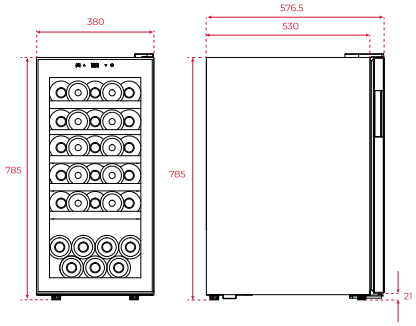

Variante	Réf.	
RVF 10032	113610001	**€ 827**

NOUVEAU

MAESTRO **RVU 10020**

F | 82 cm | 30cm | LED

Cave à vin sous plan, 30 cm

- Contrôle et affichage électronique de la température
- Affichage LED blanc
- Capacité jusqu'à 20 bouteilles
- 5 rallonges en bois
- Plage de température de 5-18°C
- LED éclairage
- Porte en verre avec filtre UV (double vitrage)

Caractéristiques techniques :

- Capacité brute : 66 litres
- Capacité nette : 58 litres

Dimensions de l'appareil

Hauteur 820 **Largeur** 295mm **Profondeur** 618mm

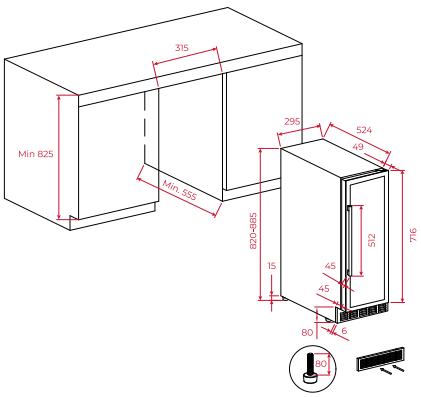

Variante	Réf.	
RVU 10020	113610004	**€ 879**

NOUVEAU

MAESTRO **RVU 10008**

G | 82 cm | 15cm | LED

Cave à vin sous plan, 15 cm

- Contrôle et affichage électronique de la température
- Affichage LED blanc
- Capacité jusqu'à 8 bouteilles
- Plage de température de 5-18°C
- LED éclairage
- Porte en verre avec filtre UV (double vitrage)

Caractéristiques techniques :

- Capacité brute : 25 litres
- Capacité nette : 23 litres

Dimensions de l'appareil

Hauteur 820 **Largeur** 145mm **Profondeur** 589mm

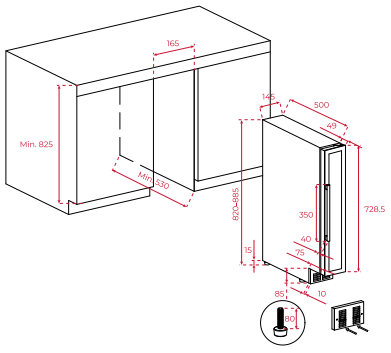

Variante	Réf.	
RVU 10008	113610003	**€ 672**

NOUVEAU

MAESTRO **RBF 73350 FI**

E | 177 cm | 54cm | | | LED

Réfrigérateur et congélateur combinés encastrables, 178 cm

- Classe énergétique : E
- Porte à glissière
- Porte articulée à droite (modifiable)
- Full No Frost

Réfrigérateur :

- Dégivrage entièrement automatique
- Affichage électronique et panneau de commande dans le réfrigérateur
- Porte-bouteilles
- VitaCare Box
- 4 étagères en verre, réglables en hauteur (verre de sécurité)
- 1 compartiment pour bouteilles / canettes, transparent
- 3 bacs multifonctions transparents
- 1 plateau à œufs amovible

Congélateur :

- **** Capacité de congélation
- 2 tiroirs congélateur, 1 compartiment congélateur, 1 bac à glaçons

Caractéristiques techniques :

- Capacité brute : 242 litres
- Capacité nette (Réfrigérateur) : 180 litres
  Capacité nette (Congélateur) : 63 litres

Dimensions de l'appareil

Hauteur 1770mm **Largeur** 540mm **Profondeur** 545mm

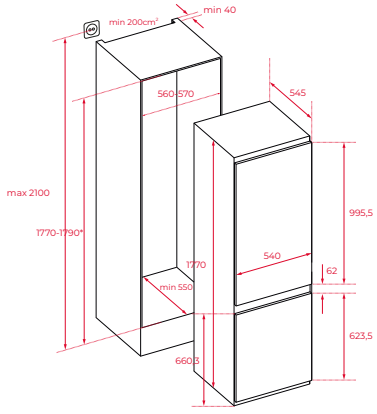

Variante	Réf.	
RBF 73350 FI	113560010	**€ 1427**

Image similaire

NOUVEAU

TOTAL **RBF 43320 FI**

E | 177 cm | 54cm | | LED

Réfrigérateur et congélateur combinés encastrables, 178 cm

- Classe énergétique : E
- Porte à glissière
- Porte articulée à droite (modifiable)

Réfrigérateur :

- Dégivrage entièrement automatique
- Porte-bouteilles
- Zero Box
- VitaCare Box
- 4 étagères en verre, réglables en hauteur (verre de sécurité)
- 1 compartiment pour bouteilles / canettes, transparent
- 2 bacs multifonctions transparents
- 1 récipient repliable
- 1 plateau à œufs amovible

Congélateur :

- **** Capacité de congélation
- 2 tiroirs congélateur, 1 compartiment congélateur, 1 bac à glaçons

Caractéristiques techniques :

- Capacité brute : 251 litres
- Capacité nette (Réfrigérateur) : 181 litres
- Capacité nette (Congélateur) : 70 litres

Dimensions de l'appareil

Hauteur 1770mm **Largeur** 540mm **Profondeur** 545mm

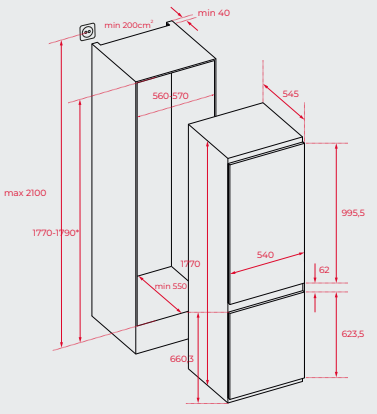

Variante	Réf.	
RBF 43320 FI	113570022	**€ 1034**

NOUVEAU

TOTAL **RSR 42250 FI**

F | 122 cm | 54cm | LED

Réfrigérateur encastrable avec congélateur, 122 cm

- Classe énergétique : F
- Porte à glissière
- Porte articulée à droite (modifiable)

Réfrigérateur :

- Dégivrage automatique
- Éclairage intérieur à LED
- Porte-bouteilles
- 4 étagères en verre, réglables en hauteur (verre de sécurité)
- 1 tiroir à légumes, transparent
- 1 compartiment pour bouteilles / canettes, transparent
- 2 bacs multifonctions transparents
- 1 plateau à œufs amovible

Congélateur :

- **** Capacité de congélation
- 1 bac à glaçons

Caractéristiques techniques :

- Capacité brute : 210 litres
- Capacité nette (Réfrigérateur) : 156 litres
- Capacité nette (Congélateur) : 19 litres

Dimensions de l'appareil

Hauteur 1215mm **Largeur** 540mm **Profondeur** 690mm

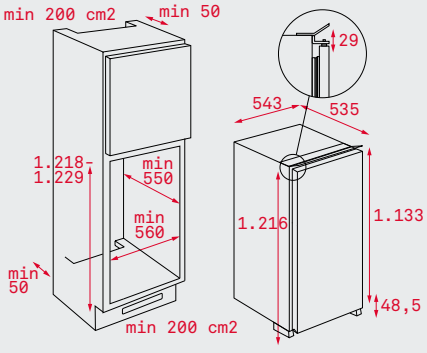

Variante	Réf.	
RSR 42250 FI	113470010	**€ 827**

NOUVEAU

TOTAL **RSR 41150 FI**

E | 88 cm | 54cm | LED

Réfrigérateur encastrable avec congélateur, 88 cm

- Classe énergétique : E
- Porte à glissière
- Porte articulée à droite (modifiable)

Réfrigérateur :

- Dégivrage automatique
- Éclairage intérieur à LED
- 2 étagères en verre, réglables en hauteur (verre de sécurité)
- 1 tiroir à légumes, transparent
- 1 compartiment pour bouteilles / canettes, transparent
- 1 bac multifonction transparent
- 1 récipient repliable
- 1 plateau à œufs amovible

Congélateur :

- **** Capacité de congélation
- 1 bac à glaçons

Caractéristiques techniques :

- Capacité brute : 121 litres
- Capacité nette (Réfrigérateur) : 97 litres
- Capacité nette (Congélateur) : 13 litres

Dimensions de l'appareil

Hauteur 866mm **Largeur** 540mm **Profondeur** 548mm

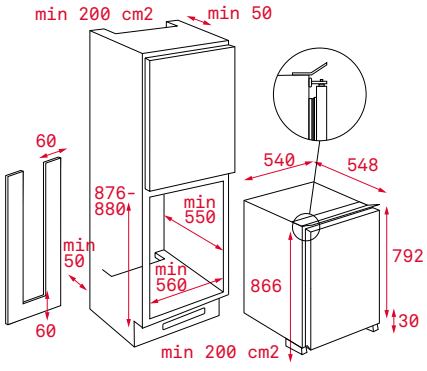

Variante	Réf.	
RSR 41150 FI	113470012	**€ 641**

NOUVEAU

TOTAL **RSL 41150 FI**

E | 88 cm | 54cm | LED

Réfrigérateur encastrable, 88 cm

- Classe énergétique : E
- Porte à glissière
- Porte articulée à droite (modifiable)

Réfrigérateur :

- Dégivrage automatique
- Éclairage intérieur à LED
- 3 étagères en verre, réglables en hauteur (verre de sécurité)
- 1 tiroir à légumes, transparent
- 1 compartiment pour bouteilles / canettes, transparent
- 1 bac multifonction transparent
- 1 récipient repliable, transparent
- 1 plateau à œufs amovible

Caractéristiques techniques :

- Capacité brute : 135 litres
- Capacité nette (Réfrigérateur) : 126 litres

Dimensions de l'appareil

Hauteur 866mm **Largeur** 540mm **Profondeur** 548mm

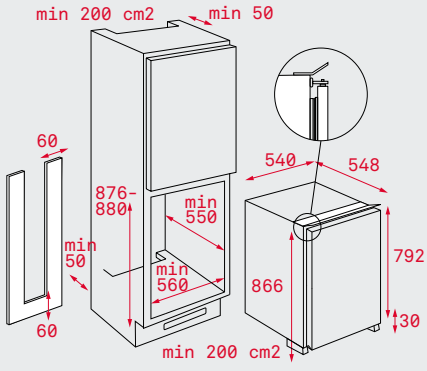

Variante	Réf.	
RSL 41150 FI	113470013	**€ 620**

NOUVEAU

TOTAL **RSR 41150 BU**

F | 82 cm | 54cm | LED

Réfrigérateur sous-encastré avec congélateur, 82 cm

- Classe énergétique : F
- Porte pantographe
- Porte articulée à droite (modifiable)

Réfrigérateur :

- Dégivrage automatique
- Éclairage intérieur à LED
- 2 étagères en verre, réglables en hauteur (verre de sécurité)
- 1 bac à fruits et légumes
- 1 compartiment pour bouteilles / canettes, transparent
- 1 bac multifonction transparent
- 1 plateau à œufs amovible

Congélateur :

- **** Capacité de congélation
- 1 bac à glaçons

Caractéristiques techniques :

- Capacité brute : 125 litres
- Capacité nette (Réfrigérateur) : 92 litres
- Capacité nette (Congélateur) : 15 litres

Dimensions de l'appareil

Hauteur 820mm **Largeur** 598mm **Profondeur** 545mm

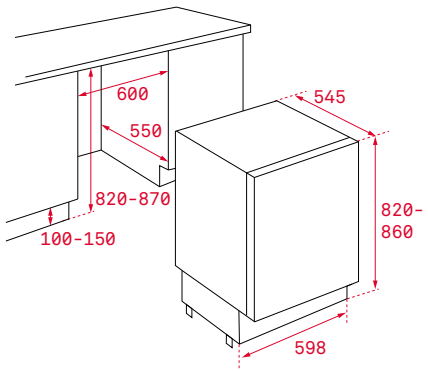

Variante	Réf.	
RSR 41150 BU	113470014	**€ 713**

NOUVEAU

TOTAL **RSL 41150 BU**

E | 82 cm | 54cm | LED

Réfrigérateur sous-encastré, 82 cm

- Classe énergétique : E
- Porte pantographe
- Porte articulée à droite (modifiable)

Réfrigérateur :

- Dégivrage automatique
- Éclairage intérieur à LED
- 3 étagères en verre, réglables en hauteur (verre de sécurité)
- 1 bac à fruits et légumes
- 1 compartiment pour bouteilles / canettes, transparent
- 1 bac multifonction transparent
- 1 plateau à œufs amovible

Caractéristiques techniques :

- Capacité brute : 130 litres
- Capacité nette : 128 litres

Dimensions de l'appareil

Hauteur 820mm **Largeur** 598mm **Profondeur** 545mm

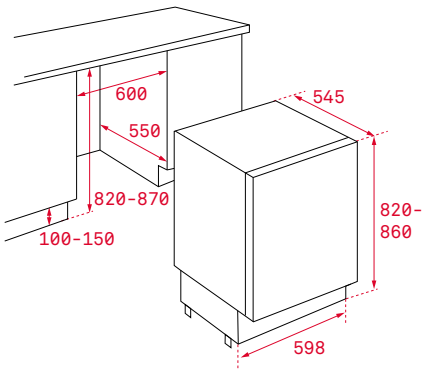

Variante	Réf.	
RSL 41150 BU	113470015	**€ 775**

Modèle	RFD 77820 GBK / SS	RMF 74830 DSS	RLF 74925 SS EU	RLF 74920 SS EU	RBF 78721 SS	NFL 430 S EU	RBF 73350 FI
CARACTÉRISTIQUES DU PRODUIT							
Catégorie	7	7	7	7	7	7	7
Classe énergétique	E	F	E	E	E	E	E
Consommation annuelle (kWh/an)	333	382	318	317	287	231	218
Capacité totale brute (l)	537	487	573	573	481	360	242
Capacité réfrigérateur (l)	335	322	334	334	333	250	180
Zone 0 °C capacité nette (l)	31				24		
Congélateur capacité nette (l)	165	166	156	156	128	76	63
Performances de congélation (étoiles)	4	4	4	4	4	4	4
Dégivrage entièrement autom. (Réfrigérateur)	√	√	√	√	√	√	√
Dégivrage entièrement autom. (Zone 0 °C)	√	-	√	√	√	–	-
Dégivrage entièrement autom. (Congélateur)	√	√	√	√	√	√	√
Temps de montée en température	15	11	7	7	24	15	8
Capacité de congélation (kg/24h)	13	9	14	14	9	4	3
Classe climatique	T	SN/T	N/T	N/T	SN/T	N/T	N/T
Niveau sonore (db)	41	41	41	41	41	41	41
Classe de niveau sonore	C	C	C	C	C	C	C
Conception	pose libre	pose libre	pose libre	pose libre	pose libre	pose libre	encastrable
CONSOMMATION D'ÉNERGIE							
260	175	188	188		150	187	187
250	262	240	240		160	120	120
0,92	1,04	0,88	0,88		0,65	0,60	0,60

Modèle	RBF 43320 FI	RSR 42250 FI	RSR 41150 FI	RSL 41150 FI	RSL 41150 BU	RSR 41150 BU
CARACTÉRISTIQUES DU PRODUIT						
Catégorie	7	7	7	1	1	7
Classe énergétique	E	F	E	E	E	F
Consommation annuelle (kWh/an)	217	152	141	92	92	146
Capacité totale brute (l)	251	210	121	135	130	125
Capacité réfrigérateur (l)	181	156	97	126	128	92
Zone 0 °C capacité nette (l)						
Congélateur capacité nette (l)	70	19	13			15
Performances de congélation (étoiles)	4	2	2,6			2,5
Temps de montée en température	12,5	16	9			10
Capacité de congélation (kg/24h)	3	2	2			2
Classe climatique	N/ST	SN/ST	SN/T	SN/T	SN/T	SN/T
Niveau sonore (db)	38	35	35	29	35	37
Classe de niveau sonore	C	B	B	A	B	C
Conception	encastrable	encastrable	encastrable	encastrable	encastrable	encastrable
CONSOMMATION D'ÉNERGIE						
Puissance (W)	114	65	65	75	65	65
Capacité de décongélation (W)						
Consommation d'énergie (Kw/jour)	0,59	0,58	0,40	0,26	0,25	0,38

Modèle	RVF 10051	RVF 10032	RVU 10020	RVU 10008
CARACTÉRISTIQUES DU PRODUIT				
Catégorie / Conception	Cave à vin / Pose libre	Cave à vin / Pose libre	Cave à vin / sous plan	Cave à vin / sous plan
Couleur	noir	noir	noir	noir
Classe énergétique	G	F	F	G
Consommation annuelle (kWh/an)	133	89	98	133
Capacité totale (bouteilles)	51	32	20	8
Capacité brute (litres)	160	100	66	58
Classe climatique	SN / N / ST	SN / N / ST	N / ST	N / ST
Température	4-20°C	4-20°C	5-18°C	5-18°C
Décongélation	automatique	automatique	automatique	automatique
Niveau sonore dB / Classe de niveau sonore	40 / C	42 / D	39 / C	39 / C
DIMENSIONS				
Hauteur / Largeur / Profondeur (mm)	1256 / 475 / 476 inkl. Griff	785 / 380 / 577 inkl. Griff	820 / 295 / 618 inkl. Griff	820 / 145 / 589 inkl. Griff
Poids net(Kg)	159	83	58	23
VALEUR DE CONNEXION				
Puissance (W)	93	80	74	70
Consommation d'énergie (kWh/24 h)	0,61	0,40		
INTÉRIEUR				
Affichage	électronique	électronique	électronique	électronique
Nombre d'étagères en bois	11	6	5	-
Éclairage intérieur à LED	√	√	√	√
Porte	à traduire	à traduire	à traduire	à traduire
Alarme de température	√	√	√	√
CONTRÔLE VISUEL				
Temperaturalarm (LED)				

LÉGENDE PICTOGRAMMES

FOURS, APPAREILS COMPACTS ET MICRO-ONDES

Classe énergétique A

SteakMaster

Capacité

DualClean

HydroClean

Pyrolyse

Air chaud

Thermosonde

SoftClose

Système d'ouverture de porte électronique

Fond céramique

Décongélation par temps

Décongélation par poids

Menus directement sélectionnables

Protection anti-trace

TABLES DE CUISSSON

MultiSlider

Slider

Power+

Power

Flex

Sécurité

Système d'installation simple

Allumage à une seule main

ExactFlame

Fonction synchro

HOTTES

Classe A dans toutes les catégories

Classe énergétique A +

Aspiration périphérique

Fonction air frais

Départ différé

Bande LED

Lampes à LED

Silent Eco Power

Protection anti-trace

RÉFRIGÉRATEURS ET CONGÉLATEURS

Classe énergétique D

Hauteur de l'appareil

Largeur de l'appareil

Bar on Door

Gourmet Box avec réglage de la température (entre -2°C et +3°C)

Vitacare Box

Zone 0° C

Fresh Box

Technologie IonClean

LED

Longlife No Frost

No Frost

Motor Inverter

Fonction Holiday

Easy 90

Protection anti-trace

LAVE-VAISSELLES

Classe énergétique D

Consommation d'eau

Charnière souple Flex

Ouverture de porte automatique

Tiroir à couverts

Smartsensor

Multi-Cleaner-Sensor

Beam on floor

ION Clean

Programme Mini-30

Programme Whisper

Fonction Éco

Lave-vaisselle de grande capacité

TEKA
SERVICE D'USINE

**LORSQUE VOUS CHOISISSEZ UN PRODUIT TEKA,
VOUS ACHETEZ ÉGALEMENT LE SERVICE,
LA QUALITÉ ET L'ASSISTANCE DE NOTRE USINE.**

Chez Teka, nous sommes toujours prêts à écouter vos besoins se déroulent en douceur et le plus rapidement possible pour entrer.

Notre service de chaîne d'usine utilise uniquement des pièces détachées d'origine Teka car la qualité est au premier plan.

Teka offre une garantie de 2 ans sur les appareils Teka contre tous les monde défauts de fabrication. Aide, remplacement de pièces et si le transport obligatoire des marchandises est gratuit.

**5 ANS DE GARANTIE SUR
LES APPAREILS DE CUISINE TEKA**

CONDITIONS : À partir de l'achat de minimum 4 appareils de cuisine Teka différents, nous vous promettons 2 ans de garantie complète, et 3 ans supplémentaires durant lesquels vous pourrez bénéficier de pièces détachées gratuites. Votre facture originale d'achat est valable comme preuve de la date d'achat.

Visitez notre page d'accueil : www.teka.com

Les produits Teka sont parmi les plus sophistiqués. nous mettons tout en oeuvre pour assurer une grande durée de vie.
Si quelque chose échoue encore et que vous avez besoin de remplacer une pièce, prenez contact avec votre revendeur spécialisé. Vous trouverez une liste sur notre page d'accueil.

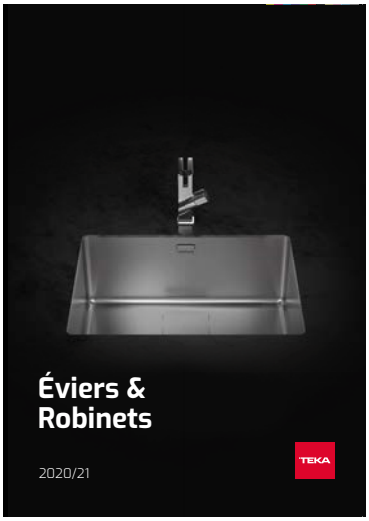

Vous trouverez les éviers et la robinets dans notre catalogue séparé. Demandez à votre revendeur ou visitez notre site teka.com !

Küppersbusch Hausgeräte GmbH
Küppersbuschstraße 2
45883 Gelsenkirchen
Tel.: 0209/401 631
teka@kueppersbusch.de

BE-FR SPL2022-010

www.teka.com

Sous réserve de modifications de modèles, faute d'impression et modalités de livraison. Stand 04/2022